ՀՀ Արմավիրի մարզի Սարդարապատ գյուղի 9-րդ փողոցի կառուցման աշխատանքներ

Պայմանագիր ԱՔ-ԳՀԾՁԲ-24/26-1
կնքված 13. 09. 2024թ.

Գեղարքունիքի մարզ, գ. Կարմիրգյուղ Զ. Շհոյան 63
հեռ: +(37494) 65-77-81 e-mail: arshinconstruction@gmail.com
www.arshin-construction.am

ՊԵՏԱԿԱՆ ԼԻՑԵՆԶԻԱ ՔՊԼ- 000281 1-ԻՆ ԴԱՍ, ՔԱՂԱՔԱՇԻՆԱԿԱՆ
ՓԱՍՏԱԹՂԹԵՐԻ ԿԱԶՄՈՒՄ՝ ԲԱՑԱՌՈՒԹՅԱՄԲ
ԿՈՆՍՏՐՈՒԿՏՈՐԱԿԱՆ և ՃԱՐՏԱՐԱՊԵՏԱԿԱՆ ՄԱՍԵՐԻ

ԱՇԽԱՏԱՆՔԱՅԻՆ ՆԱԽԱԳԻԾ

ՊԱՏՎԻՐԱՏՈՒ՝ ԱՐՄԱՎԻՐԻ ՀԱՄԱՅՆՔԱՊԵՏԱՐԱՆ

ՀԱՄԱՅՆՔԻ ՂԵԿԱՎԱՐ՝ Վ. ՍԱՐԳՍՅԱՆ

ԿԱՏԱՐՈՂ՝
«ԱՐՇԻՆ- ՔՈՆՍԹՐԱՔՇՆ » ՍՊԸ

ՏՆՕՐԵՆ՝ Ա. ՇԻՇԱՆՅԱՆ

ԳԱՎԱՌ 2024

Նախագծի կազմ

1	Նախագծի կազմ
2-6	Բացատրագիր
7	Պայմանական նշաններ
8	Գլխավոր հատակագիծ
9	9-րդ փողոցի 254.4 գծմ. հատվածի լուսանկարներ
10-11	9-րդ փողոցի 254.4 գծմ. հատվածի գեոդեզիական հանույթ
12-13	9-րդ փողոցի 254.4 գծմ. հատվածի սֆալտապատման հատակագիծ
14	9-րդ փողոցի 254.4 գծմ. հատվածի երկայնական կտրվածք
15-16	9-րդ փողոցի 254.4 գծմ. հատվածի լայնական կտրվածք
17	150x300, 100x200 Եզրաքարերի և եզրաշարերի տեղադրման հանգույցներ
18	ԿՄ 0+50.5 - ԿՄ 0+113.5-ում և ԿՄ 0+121.8 - ԿՄ 0+136.8-ում ճաղաշարերի կառուցման հանգույց, մասնագիր
19	9-րդ փողոցի 254.4 գծմ. հատվածի պատվածքի կոնստրուկցիա
20	ԿՄ 0+91.9-ում միաձույլ ե/բ հորի կափարիչի կառուցման հանգույց, մասնագիր
21	ԿՄ 0+250.0-ում Ø325x6 մմ խողովակի գլխամասի հատակագիծ, կտրվածքներ, կառուցման նյութերի մասնագիր
22	ԿՄ 0+117.7-ում Արհեստական անհարթության, հատակագիծ, կտրվածքներ, կառուցման նյութերի մասնագիր
23-24	9-րդ փողոցի 254.4 գծմ. հատվածի գծանշման կահավորման հատակագիծ
25	Ճանապարհային նշանների տեղադրման տիպային նախագիծ
26	Ճանապարհային նշաններ
27	Ճանապարհի հորիզոնական գծանշում (տիպային)
28	Երթևեկության կարգավորման սխեմա
29	Աշխատանքների կատարման ժամանակացույց, պահանջվող մեքենամեխանիզմների ցանկ, պահանջվող լաբորատոր ստուգումներ

ՊԱՇՏՈՆ	Ա. ԱԶԳԱՆՈՒՆ	ՍՏՈՐԱԳ.	ԱՄՍ. ԱՄՍԹ.
ՏՆՕՐԵՆ	Ա. ՇԻՇԱՆՅԱՆ		
ՆԱԽԱԳԾՈՂ	Գ. ԱՎԵՏԻՍՅԱՆ		
ՆԱԽԱԳԾՈՂ	Հ. ԱՎԵՏԻՍՅԱՆ		

8

Պատվիրատու՝ Արմավիրի համայնքապետարան

ՀՀ Արմավիրի մարզի Սարդարապատ գյուղի 6-րդ, 9-րդ փողոցների կառուցման աշխատանքներ

ՃԱՆԱՊԱՐՀԱՇԻՆԱՐԱՐԱԿԱՆ ՄԱՍ

Փուլ	Թերթ	Թերթեր
ԱՆ	1	29

Նախագծի կազմ

ԱՐՇԻՆ-ՔՈՆՍԹՐԱՔՇՆ ՍՊԸ

Բացատրագիր

1. Ներածություն

ՀՀ Գեղարքունիքի մարզի Գավառ համայնքի Նորատուս բնակավայրի փողոցների հիմնանորոգման աշխատանքների նախագիծը կատարվել է ըստ 2024թ. - ին տրված ճարտարապետահատակագծային առաջադրանքի: Նախագծային փաստաթղթերը կազմելիս օգտագործվել են ՀՀ-ում գործող նորմատիվփիրավական ակտերը՝ ՀՀՇՆ 32-01-2022 «Ավտոմոբիլային ճանապարհներ», ՀՀՇՆ 30-01-2023 «Քաղաքաշինություն. Քաղաքային և գյուղական բնակավայրերի հատակագծում և կառուցապատում», ՀՀՇՆ 20.04-2020 «Երկրաշարժադիմացկուն շինարարություն. Նախագծման նորմեր», ՀՀՇՆ 52-01-«Բետոնե և երկաթբետոնե կոնստրուկցիաներ», ՀՀՇՆ 40-01.02-«Ջրամատակարարում. Արտաքին ցանցեր և կառուցվածքներ», ՀՀՇՆ 40-01.03-2022 «Կոյուղի. Արտաքին ցանցեր և կառուցվածքներ», ՀՀՇՆ 13-02-2022 «Անվտանգության տեխնիկան շինարարությունում» և ՀՀՇՆ 30-02-2022 «Տարածքի բարեկարգում» շինարարական նորմերին, ինչպես նաև ՀՀ քաղաքաշինության կոմիտեի նախագահի 2020 թվականի դեկտեմբերի 29-ի «Հայաստանի Հանրապետության մարզերի համայնքներում (այդ թվում բնակավայրերում) ոչ տարանցիկ, տեղական նշանակության ավտոմոբիլային և ներհամայնքային ճանապարհների ու փողոցների երթևեկելի մասի և մայթերի սալարկման, խճապատման և բարեկարգման աշխատանքների կատարման մեթոդական ուղեցույցը հաստատելու մասին» N105-Ն հրամանին:
Նախագիծը քննարկվել է և համաձայնեցվել է պատվիրատուի հետ:

Գոյություն ունեցող ճանապարհների նկարագրությունը՝ 9- րդ փողոցում
Ճանապարհային պատվածքը գտնվում է ոչ բավարար վիճակում: Լայնական թեքությունններըը չի համապատասխանում նորմերի պահանջներին: Բացակայում են երթևեկության կազմակերպման տարրերը, ճանապարհային նշանները, գծանշումը: Երթևեկային մասի ա/բ պատվածքը բացակայում է:

2. Տեխնիկական պայմանները

Նախագծային աշխատանքները իրականացվել են համաձայն գործող նորմերի և տիպային նախագծերի՝ պահպանելով գոյություն ունեցող ճանապարհի պարամետրերը:

Հիմնվելով գեոդեզիական, ակնադիտական, երկրաբանական, շրջակա միջավայրի պահպանության միջոցառումների ուսումնասիրությունների վրա՝ նախագծով նախատեսվում են հետևյալ հիմնական աշխատանքները՝

Ըստ նախագծի ՀՀ Արմավիրի մարզի Արմավիր համայնքի Սարդարապատ բնակավայրի 9-րդ փողոցի 254.4 գծմ հատվածում հիմնանորոգման համար նախատեսվում են հետևյալ աշխատանքները՝

1. Քանդել և հարթեցնել ճանապարհածածկի գրունտը, ավելորդ գրունտը տեղափոխել պատվիրատուի կողմից տրամադրվող լցակույտ: Հողային պաստառի նիշերը համապատասխանեցնել նախագծային նիշերին: Խտացնել գրունտը (խտացման գործակիցը $K_{\text{գրունտ}}$=0.95):
2. Տեղադրել հիմքի ավազակոպճային նախաշերտ h=10 սմ (ԳՕՍՏ 23735-79):
3. Տեղադրել C5 խճակոպճավազային հիմք h=15 սմ (ԳՕՍՏ 25607-2009):
4. Առկա դիտահորերի կափարիչները համապատասխանեցնել (բարձրացնել կամ իջեցնել) նախագծային նիշերին, հարկ եղած դեպքում փոխարինել նորով:
5. Տեղադրել բետոնե 150x300 և 100x200 եզրաքարեր և եզրաշարեր- ՀՍՏ 405-2019, տեղադրման աշխատանքները և ծավալները տրված են համապատասխան ամփոփագրերում և գծագրերում:
6. Տեղադրել մայթերի ավազակոպճային հիմք h=10 սմ(ԳՕՍՏ 23735-79):
7. Տեղադրել մայթերի Ց/ա չոր խառնուրդով հիմք h=3սմ (ԳՕՍՏ 31357):
8. ԿՄ 0+50.5 - ԿՄ 0+113.5-ում և ԿՄ 0+121.8 - ԿՄ 0+136.8-ում կառուցել մետաղական ճաղաշարեր, կառուցման աշխատանքները և ծավալները տրված են համապատասխան ամփոփագրերում և գծագրերում(թերթ 18):
9. Կառուցել մայթերի ծածկ տոմետային սալիկով h=6սմ հաստությամբ- ԳՕՍՏ 17608-2017 (տոմետի գույները և շարվածքի ձևերը համաձայնեցնել պատվիրատուի հետ):
10. ԿՄ 0+250.0-ում տեղադրել մետաղական անցումային խողովակ, կառուցել միաձույլ բետոնե գլխամաս տեղադրման աշխատանքները և ծավալները տրված են համապատասխան ամփոփագրերում և գծագրերում(թերթ 20):
11. Տեղադրել խոշորահատիկ Բ տիպի ա/բ h=6 սմ (ԳՕՍՏ 9128-2013), Բ տիպի ասֆալտբետոնի խտացման գործակիցը$K_{\text{ասֆ.}}$=0.99:
12. Տեղադրել մանրահատիկ Բ տիպի ա/բ h=4 սմ (ԳՕՍՏ 9128-2013), Բ տիպի ասֆալտբետոնի խտացման գործակիցը $K_{\text{ասֆ.}}$=0.99:
13. Կառուցել իջատեղեր և մուտքեր, իջատեղերում և մուտքերում նախատեսվում է տեղադրել ավազակոպճային հիմքի նախաշերտ h=10 սմ հաստությամբ (ԳՕՍՏ 23735-79), կառուցել C5 խճակոպճավազային հիմք h=15 սմ (ԳՕՍՏ 25607-2009), տեղադրել խոշորահատիկ Բ տիպի ա/բ h=6 սմ (ԳՕՍՏ 9128-2013), տեղադրել մանրահատիկ Բ տիպի ա/բ h=4 սմ (ԳՕՍՏ 9128-2013), Բ տիպի ասֆալտբետոնի խտացման գործակիցը $K_{\text{ասֆ.}}$=0.99:
14. Կատարել կողնակների ամրացում:
15. Կատարել ճանապարհի գծանշում և կահավորում:

3. Հատակագիծ և երկայնական պրոֆիլ

Նախագծվող ճանապարհահատվածների հատակագիծերը և երկայնական պրոֆիլները էական փոփոխության չեն ենթարկվել:

4. Հողային պաստառ

Նախագծում ընդունված հողային պաստառի կոնստրուկցիաները և տիպերը բավարարում են գործող տեխնիկական նորմերին և պայմաններին: Տեղանքի բնահողերի բնութագրից ելնելով՝ հողային պաստառի կայունությունը հնարավոր է ապահովել կառուցման կանոնների և ջրահեռացման պահանջների պահպանման դեպքում: Կառուցման աշխատանքների տեղերը և ծավալները բերված են համապատասխան գծագրերում և ամփոփագրերում:

5. Կողնակներ

9-րդ փողոցի 254.4 գծմ. հատվածում կողնակների լայնությունը աջ կողմում 2.0մ է, ձախ կողմում՝ մինչև ԿՄ 0+26.3 2.0մ է, ԿՄ 0+26.3-ԿՄ 0+254.4 հատվածում կողնակների լայնությունը 1.0 մ է: Կառուցման աշխատանքների տեղերը և ծավալները բերված են համապատասխան գծագրերում և ամփոփագրերում:

6. Ճանապարհային հագուստ

Ճանապարհային հագուստի վերակառուցման համար նախատեսված են հետևյալ հիմնական աշխատանքները՝

9-րդ փողոցի 254.4 գծմ. հատված	
Երթևեկելի մասի, մուտքերի ասֆալտապատում, մանրահատիկ Բ տիպի ա/բ h=4 սմ (ԳՕՍՏ 9128-2013)	36614 $մ^2$
Երթևեկելի մասի, մուտքերի ասֆալտապատում, խոշորահատիկ Բ տիպի ա/բ h=6 սմ (ԳՕՍՏ 9128-2013)	36614 $մ^2$
C5 խճակոպճավազային հիմք h=15սմ (ԳՕՍՏ 25607-2009) տեղադրում	36614 $մ^2$
Հիմքի ավազակոպճային նախաշերտ h=10սմ (ԳՕՍՏ 23735-79) տեղադրում	36614 $մ^2$
150x300 եզրաքարերի և 100x200 եզրաշարերի տեղադրում	956 գծմ

ՊԱՇՏՈՆ	Ա. ԱԶԳԱՆՈՒՆ	ՍՏՈՐԱԳ.	ԱՄՍ. ԱՄՍԹ.	Պատվիրատու՝ Արմավիրի համայնքապետարան		
				ՀՀ Արմավիրի մարզի Սարդարապատ գյուղի 6-րդ, 9-րդ փողոցների կառուցման աշխատանքներ		
ՏՆՕՐԵՆ	Ա. ՇԻՇԱՆՅԱՆ			ՃԱՆԱՊԱՐՀԱՇԻՆԱՐԱՐԱԿԱՆ ՄԱՍ	Փուլ: ԱՆ	Թերթ: 2 / Թերթեր: 29
ՆԱԽԱԳԾՈՂ	Գ. ԱՎԵՏԻՍՅԱՆ					
ՆԱԽԱԳԾՈՂ	Հ. ԱՎԵՏԻՍՅԱՆ			Բացատրագիր	ԱՐՇԻՆ-ՔՈՆՍԹՐԱՔՇՆ ՍՊԸ	

6. Ջրթող կառուցվածքներ

9-րդ փողոցի 254.4 գծմ. հատվածի ջրահեռացումը ձախ երթևեկելի գոտում կազմակերպված է դեպի գոյություն ունեցող ЛР-40 ե/բ առու, աջ երթևեկելի գոտում ջրահեռացումը մակերեսային է։

7. Ճանապարհահատվածների կահավորում

ա) ճանապարհային նշաններ՝ 9-րդ փողոցի 254.4 գծմ. հատվածում

Երթևեկության կազմակերպման և անվտանգության նպատակով նախատեսված են ճանապարհային նշանների ГОСТ Р 52290-2004 տեղադրում 17 հատ։

գ) Երթևեկային մասի գծանշում՝

Երթևեկային մասի գծանշումը նախատեսված է համապատասխան գործող ԳՕՍՏ Ռ 51256-2018 պետական ստանդարտի։

դ) Շինարարության արտադրության կազմակերպում (համաձայն ՀՀՇՆ 1-3.01.01-2008)

Ընդհանուր դրույթներ

1.Շինարարական արտադրության կազմակերպման նպատակն է՝ կազմակերպչական, տեխնիկական և տեխնոլոգիական նպատակաուղղված համալիր միջոցառումների կիրառման արդյունքում ապահովել՝ սահմանված ժամկետում և պատշաճ որակով օբյեկտի շահագործումը։

Շինարարական արտադրության կազմակերպումն ապահովում է՝

1) օբյեկտի շինարարության բոլոր մասնակիցների համաձայնեցված աշխատանքը՝ Պատվիրատուի (գլխավոր կապալառուի) հետ իրենց գործունեության համակարգմամբ,

2) նյութական ռեսուրսների համալիր մատակարարումը՝ հաշվարկված շենքի, շինության, հանգույցի, տեղամասի, սեկցիայի, հարկի, հարկաբաժնի, շենքի համար օրացուցային գրաֆիկով նախատեսված ժամկետներում,

3) շինարարական, մոնտաժային ու հատուկ շինարարական աշխատանքների կատարումը տեխնոլոգիկական հաջորդականության պահպանմամբ և տեխնիկապես հիմնավորված համատեղմամբ,

4) անվատանգության տեխնիկայի կանոնների պահպանումը համաձայն ՀՀՇՆ 13-02-2022 «Անվտանգության տեխնիկան շինարարությունում»,

5) շրջակա միջավայրի պահպանության պահանջների ապահովումը։

2. Յուրաքանչյուր օբյեկտի շինարարությունն անհրաժեշտ է իրականացնել շինարարության կազմակերպման և աշխատանքների իրականացման տեխնոլոգիաների վերաբերյալ նախօրոք ընդունված լուծումների նիմման վրա, որոնք պետք է մշակված լինեն շինարարական կազմակերպման նախագծում և աշխատանքների կատարման նախագծում։ Շինարարության կազմակերպման նախագծի և աշխատանքների կատարման նախագծի կազմն ու բովանդակությունը պայմանավորբած են շինարարության բարդության աստիճանով՝ համապատասխան սույն նորմերի։

3. Մինչև շինարարության սկիզբը՝ անհրաժեշտ է շինարարության կատարման նախագծի լուծումների համապատասխան իրականացնել տեղում շինարարական հրապարակի (ուղեգծի) հատկացումը, շինարարական հրապարակի անհրաժեշտ ցանկապատումը (պահպանական, պաշտպանական կամ ազդանշանային), երկրաբախշական նշահարման հիմքի ստեղծումը, մոտեցման ճանապարհների կառուցումը, պահեստային տնտեսության ստեղծումը և շինարարոիթյան կարիքների համար անհրաժեշտ ծավալի կենցաղային նշանակության և կոմունալ տնտեսության շինությունների նախապատրաստումը՝ հաշվի առնելով գոյություն ունեցող շենքերի և շինությունների այդ նպատակների համար ժամանակավոր օգտագործման հնարավորույթունը։

4. Մինչև շինարարության սկիզբը՝ անհրաժեշտ է հասրակությանն իրազեկելու նպատակով շինարարության համար նախատեսված շինհրապարակի ցանկապատի / այդ թվում՝ ճանապարհաշինական աշխատանքների ուղեգծի/ կամ մեկ այլ առավել տեսանելի տեղամասում տեղադրել պատվիրատու և կապալառու կազմակերպությունների տվյալները /անվանում, էլեկտրոնային հասցե, հեռախոսահամար/, ծրագրի անվանումն ու նպատակային նշանակության, շինարարական աշխատանքների սկզբի և ավարըի ժամկետների մասին տեղեկատվություն պարունակող վայանակներ, մինչև ավարտված շինարարության փաստագրումը դրանք պահպանելու պայմանով։

5. Շինարարական աշխատանքները սկսելուց առաջ կապալառուն պետք է օբյեկտի սկզբում և վերջում տեղադրի համապատասխան տեղեկատվական նշաններ։

6. Շինհրապարակը պետք է կահավորված լինի հակահրդեհային միջոցներով և բժշկական առաջին օգնության պարագաներով։ Գիշերային պայմաններում շինարարական աշխատանքների իրականացման դեպքում կապալառուն պետք է ապահովի շինհրապարակի և աշխատանքների կատարման վայրի համապատասխան լուսավորությունը։

7. Աշխատանքը պետք է կազմակերպել այնպես, որ ապահովվի մարդկանց անվտանգությունն ու հարմարավետությունը և պաշտպանի տեղամասին մոտ եղած բնակիչներին և նրանց ունեցվածքը։ Պետք է ապահովել հանրային երթևեկությունը՝ նորոգվող տեղամասի հարակից ու տեղամասի սահմաններում գտնվող ճանապարհների վրա՝ մինչև աշխատանքն ընդունվի։ Կապալառուն պետք է համագործակցի տեղի ճանապարհային ոստիկանության հետ և ձեռք բերի երթևեկության պլանի իրականացման համար պահանջվող բոլոր թույլտվությունները։

8. Շինարարական աշխատանքների ընթացքում պետք է ապահովել մուտքեր՝ իջատեղերի, ճանապարհների, փողոցների ձեռնարկությունների տարածքների, կայանատեղերի, բնակելի վայրերի, ավտոտնակների և այլ օբյեկտների համար, երթևեկելի մասից հեռացնել հողի կուտակումներն և այլ նյութերը։

9. Շինարարական աշխատանքների ընթացքում, երբ ճանապարհը բաց է հանրային երթևեկության համար , շինարարական գոծողությունները անհրաժեշտ է սահմանափակել.

- պետք է ապահովել առնվազն 3,5 մ լայնությամբ երթևեկության գոտիներ
- կայանատեղերը պետք է տեղադրել երթևեկելի գոտուց առնվազն 4մ հեռու կամ երթևեկության հաստատված արգելապատնեշներից այն կողմ,
- սարքավորումները պետք է բանեցնել երթևեկության ուղղությամբ, եթե դա գործնականում կիրառելի է,
- կից երթևեկության գոտիների շինարարությունը պետք է ավարտել նույն օրը, նույն մակարդակի վրա, բացի այն դեպքերից, երբ անկումները գերազանցում են 75 մմ-ը, և բարձրություններն ունեն 1:3 հարաբերություն։ Այն դեպքերում, երբ կից գոտիների անկումները գերազանցում են 75 մմ-ը և բարձրություններն ունեն 1:3 հարաբերություն՝ աշխատանքը կարող է թողնվել հաջորդ օրվան։ Տվյալ դեպքում գիշերվա համարպետք է տեղադրել <<Անհարթ ծածկ>> զգուշացնող նշաններ, լուսազդանշանային առկայծող լապտերներ և լուսանդրադարձնող ժապավեններով ամրացված արգելափակոցներ։

9. Շինարարական արտադրության կազմակերպում

10. Օբյեկտի շինարարությանախապատրաստումը պետք է նախատեսի ինժեներատեխնիկական անձնակազմի կողմից նախագծային փաստաթղթերի (ներառյան գործող կազմակերպության վերակառուցման դեպքում կոնստրուկցիաների տեխնիկական հետազոտության արդյունքների պաստաթղթերի) ուսումնասիրություն, շինարարության պայմաններին մանրազնին ծանոթություն,

ՊԱՇՏՈՆ	Ա. ԱԶԳԱՆՈՒՆ	ՍՏՈՐԱԳ.	ԱՄՍ. ԱՄՍԹ.	Պատվիրատու՝ Արմավիրի համայնքապետարան		
				ՀՀ Արմավիրի մարզի Սարդարապատ գյուղի 6-րդ, 9-րդ փողոցների կառուցման աշխատանքներ		
ՏՆՕՐԵՆ	Ա. ՇԻՇԱՆՅԱՆ			ՃԱՆԱՊԱՐՀԱՇԻՆԱՐԱՐԱԿԱՆ ՄԱՍ	Փուլ: ԱՆ	Թերթ: 3 / Թերթեր: 29
ՆԱԽԱԳԾՈՂ	Գ. ԱՎԵՏԻՍՅԱՆ					
ՆԱԽԱԳԾՈՂ	Հ. ԱՎԵՏԻՍՅԱՆ			Բացատրագիր	ԱՐՇԻՆ-ՔՈՆՍԹՐԱՔՇՆ ՍՊԸ	

արտահրապարակային ու ներհրապարակային նախապատրաստական աշխատանքներ, շենքերի, շինությունների և նրանց մասերի կառուցման, ինչպես նաև անմիջական նախապատրաստական փուլի աշխատանքների իրականացման նախագծերի մշակում՝ հաշվի առնելով բնապահպանական անվտանգության պահանջները:

11. Յուրաքանչյուր շինարարական օբյեկտում անհրաժեշտ է՝

1) լրացնել աշխատանքի վարման մատյան,

2) կազմել ծածկված աշխատանքների փաստագրման, կարևոր կոնստրուկցիաների ընդունման միջանկյալ (սարքավորումների, համակարգերի, ցանցերի) ու փորձարկման ակտեր,

3) անհրա-եշտության դեպքում ձևակերպել այլ շինարարական նորմերով ու կանոններով նախատեսված լրացուցիչ կատարողական փաստաթղթեր:

10. ՇՐՋԱԿԱ ՄԻՋԱՎԱՅՐԻ ՊԱՀՊԱՆՄԱՆՆ ՈՒՂՂՎԱԾ ՄԻՋՈՑԱՌՈՒՄՆԵՐ

1. Ընդհնուր դրույթներ

Կապալառուն շինարարության և դրա հետ կապված աշխատանքներ իրականացնելիս պարտավոր է կատարել շրջակա միջավայրի պահպանության և շինարարական աշխատանքների անվտանգության վերաբերյալ ՀՀ գործող օրենսդրության և այլ նորմատիվ իրավական ակտերի պահանջները:

Կապալառուն աշխատանքներ իրականացնելիս իրավունք չունի օգտագործել պատվիրատուի տրամադրած նյութերը և սարքավորումները կամ կատարել նրա ցուցումները, եթե դրանք կարող են հանգեցնել կողմերի համար՝ շրջակա միջավայրի պահպանությանն ու շինարարական աշխատանքների անվտանգությանն ուղղված պահանջների խախտմանը (ՀՀ քաղաքացիական օրենսգիրք, հոդված 749): Շինարարության ժամանակ պետք է պահպանել մասնագրերում գրված բոլոր պահանջները:

Աշխատանքների ավարտից հետո անհրաժեշտ է մաքրել շրջակա տարածքը ավելորդ գրունտից և շին. աղբից՝ բեռնումով և տեղափոխումով լցակույտ:

2. Աշխատանքի պաշտպանություն

Բանվորների աշխատանքի պաշտպանությունը պետք է ապահովվի անհատական պաշտպանության միջոցների կիրառմամբ (հատուկ արտահագուստ, կոշիկ), համալիր պաշտպանության միջոցառումների կատարումով (ցանկապատում, լուսավորում, օդափոխում, պաշտպանիչ և արգելակիչ սարքեր և հարմարանքներ և այլն), սանիտարակենցաղային շինություններով և սարքավորումներով՝ գործող նորմերին և կատարվող աշխատանքների բնույթին համապատասխան:

Շինմոնտաժային աշխատանքների կատարման ժամանակ պետք է պահպանվեն շինարարությունում անվտանգության տեխնիկայի վերաբերյալ շինարարական նորմերի և կանոնների պահանջները:

Աշխատանքի պաշտպանության՝ անվտանգության տեխնիկայի, արտադրական սանիտարահիգիենիկ միջոցառումների և հակահրդեհային անվտանգության վերաբերյալ անց է կացվում հրահանգավորում:

Բանվորների անվտանգության տեխնիկայի ուսուցման, հրահանգավորման ժամանակին և որակով անցկացման, անհատական պաշտպանական միջոցների վիճակի և լիրառման, արտադրական անվտանգության և արտադրական սանիտարահիգիենիկ անվտանգության հետ կապված բոլոր միջոցառումների կատարման հսկողությունը վերապահվում է աշխատանքներն իրականացնող կազմակերպությանը:

3. Շրջակա միջավայրի պաշտպանություն

Շրջակա միջավայրի պաշտպանություն և բնական ռեսուրսների արդյունավետօգտագործման համար հաշվի են առնվել ՀՀՇՆ 30-01-2014 դրույթները:

Շինարարական արտադրության կազմակերպման ժամանակ անհրաժեշտ է իրականացնել շրջակա միջավայրի պահպանության միջոցառումներ և աշխատանքներ, որոնք պետք է ընդգրկեն. շինարարության ընթացքում խախտված հողերի վերակուլտիվացում, բնական ռեսուրսների կորստի կանխում, հողեր, ջրավազաններ ու մթնոլորտ վնասակար արտանետումների կանխում կամ մաքրում: Նշված միջոցառումները և աշխատանքները պետք է նախատեսված լինեն նախագծային փաստաթղթերում:

Շինարարության ընթացքում ծառաթուփային բուսականության հատումը և արմատների վզւկների և աճող ծառերի բների հեղալցումն իրականացվում են միայն նախագծային փաստաթղթերով նախատեսված և հիմնավորմամբ:

Շինարարության ընթացքում շինարարական հրապարակից անմիջապես ջրի բացթողումը դեպի թեքվածքներ իրականացվում են տարածքների ողողումը բացառող նախօրոք պաշտպանական միջոցառումների ապահովմամբ:

Համահարթեցման աշխատանքների իրականացման ժամանակ հետագա օգտագործմանը պիտանի հողային շերտը պետք է նախօրոք հանվի և պահեստավորվի հատուկ առանձնացված տեղամասերում:

Ժամանակավոր ավտոմոբիլային ճանապարհները և մոտեցման այլ ուղիները պետք է կառուցվեն՝ հաշվի առնելով գյուղատնտեսական հողահանդակներին և ծառաթուփային բուսականությանը հասցվող վնասի կանխարգելման պահանջները:

Շինարարություն իրականցվող տարաշքներում շինմոնտաժային աշխատանքների կատարման ժամանակ պետք է պահպանվեն օդի փոշոտվածության և գազոտվածության կանխարգելման պահանջները:

Հորատման աշխատանքների կատարման ընթացքում հասնելով ջրատար (ջրապարունակ) հորիզոններին անհրաժեշտ է ստորգետնյա ջրերի անկազմակերպ հոսքը կանխելու համար ձեռնարկել համապատասխան միջոցառումներ:

Թույլ բնահողերի արհեստական ամրացման աշխատանքների կատարման ժամանակ պետք է ղեկավարվել ստորգետնյա ջրերի աղտոտումը կանխող, նախագծով նախատեսված միջոցառումներով:

Շինարարական հրապարակում գոյացած արտադրական և կենցաղային հոսքը (աղբը) պետք է մաքրվի և վնասազերծվի շինարարության կազմակերպման և աշխատանքների իրականացման նախագծերում նախատեսված լուծումներին համապատասխան:

- շինմոնտաժային աշխատանքների կատարման ժամանակ պահպանել օդի փոշոտվածության և գազոտվածության կանխարգելման պահանջները,
- բանվորներին ապահեվել անհատական պատպանական միջոցներով (հատուկ արտահագուստ, կոշիկ)
- շինարարական հրապարակում գեյացած արտադրական աղբը մաքրել, վնասազերծել և փոշու համար անթափանց ծածկոցներ ունեցող մեքենաներով հատուկ սահմանված երթուղիներով տեղափոխել դրանց հեռացման համար նախապես հատկացված վայրեր,
- շինարարական նյութերի և կոնստրուկցիաների փոխադրումը դեպի շինարարական հրապարակ և շինարարական հրապարակից դուրս իրականացնել հատուկ սահմանված երթուղիներով փոշու համար անթափանց ծածկոցներ ունեցող մեքենաներով:

Բնակավայրերի տարածքում անհրաժեշտ է ապահովել մթնոլորտային օդին, ջրին, բնահողին, ինչպես նաև աղմուկին, թրթռումներին, էլեկտրամագնիսական ճառագայթմանըև այլ բնական և տեխնածին ծագման գործոններին շինարարական նորմերով ներկայացվող նորմատիվ պահանջները:

Ընդերքօգտագործողը պետք է ապահովի բնության և շրջակա միջավայրի պաշտպանության պայմաններն ու պահանջները, այդ թվում մթնոլորտի, ջրային ռեսուրսների, հողի, կենդանական և բուսական աշխարհի պաշտպանությունն ու պահպանումը, արդյունաբերական թափոնների օգտագործման, չեզոքացման և նվազեցման աշխատանքների, միջոցառումների կատարում:

Ինժեներական և տրանսպորտային ենթակառուցվածքների շենքերի, շինությունների տեղադրումը արգելվում է.

1) արգելավայրերի, արգելոցների, բուսաբանական այգիների, դենդրոլոգիական պարկերի հողերի վրա և ջրապաշտպան գոտիներում,

2) քաղաքների կանաչ գոտիներում, քաղաքային անտառների տարածքներում,

3) ջրամատակարարման համար նախատեսված աղբյուրների սանիտարական առաջին գոտում, ջրամատակարարման կառուցվածքների հարթակների վրա,

4) այն տեղամասերի վրա, որոնց հողաշերտի, գրունտների աղտոտվածության մակարդակը գերազանցում է սահմանված նորմերը՝ անվտանգության և էկոլոգիական հնարավոր հետևանքների առաջացման պահանջներով,

ՊԱՇՏՈՆ	Ա. ԱԶԳԱՆՈՒՆ	ՍՏՈՐԱԳ.	ԱՄՍ. ԱՄՍԹ.
ՏՆՕՐԵՆ	Ա. ՇԻՇՄԱՆՅԱՆ		
ՆԱԽԱԳԾՈՂ	Գ. ԱՎԵՏԻՍՅԱՆ		
ՆԱԽԱԳԾՈՂ	Հ. ԱՎԵՏԻՍՅԱՆ		

Պատվիրատու՝ Արմավիրի համայնքապետարան

ՀՀ Արմավիրի մարզի Սարդարապատ գյուղի 6-րդ, 9-րդ փողոցների կառուցման աշխատանքներ

ՃԱՆԱՊԱՐՀԱՇԻՆԱՐԱՐԱԿԱՆ ՄԱՍ

Փուլ	Թերթ	Թերթեր
ԱՆ	4	29

Բացատրագիր

ԱՐՇԻՆ-ՔՈՆՍԹՐԱՔՇՆ ՍՊԸ

5) հիդրոօդերևութաբանական կայանների պահպանման գոտում,

6) լեռնաարդյունահանող և լեռնավերամշակող օբյեկտների թափոնների շրջանում, սահքերի, սահքավտանգ տեղամասերի, հեղեղների և ձնահյուսերի շրջանում,

7) ին-եներական պաշտպանության կառուցվածքներ չունեցող հնարավոր ջրածածկման գոտիներում (1,5 մ և ավել խորությամբ),

8) մայրուղային նյութատար խողովակաշարի պահպանման գոտիներում:

9) շինարարության ընթացքում խախտված հողերը ռեկուլտիվացնել, կանխել բնական ռեսուրսների կորուստը, վնասակար արտանետումները հողեր, ջրավազաններ ու մթնոլորտ:

11. Հակահրդեհային մջոցառումներ

Նախագծման ընթացքում հաշվի է առնվել ՀՀՇՆ 21-01-2014 <<Հակահրդեհային միջոցառումներ>> նորմերի պահանջները և <<Հրդեհային անվտանգության կանոնները>> համաձայն ՀՀ ԱԻ նախարարի 2012 թվականի հուլիսի 26-ի N 263-Ն հրամանի:

Հրդեհային անվտանգությունն ապահովելու համար պետական կառավարման և տեղական ինքնակառավարման մարմինները, կազմակերպությունները և քաղաքացիները ղեկավարվում են <<Հրդեհային անվտանգության մասինը>> Հայաստանի Հանրապետության օրենքով, սույն կանոններով և հրդեհային անվտանգության նորմատիվ փաստափղփերով:

11. ՀՐԴԵՀԱՅԻՆ ԱՆՎՏԱՆԳՈՒԹՅԱՆ ՎԵՐԱԲԵՐՅԱԼ ԿԱԶՄԱԿԵՐՊՉԱԿԱՆ ՄԻՋՈՑԱՌՈՒՄՆԵՐ

Օբյեկտների ղեկավարները կամ նրանց լիազորված անձինք պարտավոր են աշխատակիցներին ծանոթացնել հրդեհային անվտանգության կանոններին:

Օբյեկտների ղեկավարները կամ նրանց լիազորված անձինք պարտավոր են՝

1) անցկացնել աշխատակիցների հրդեհային անվտանգության հրահանգավորում,

2) կազմակերպել հրդեհի դեպքումմարդկանց տարահանման ուղիների պլանների մշակումը և համապատասխան վայրերում պլանների տեղադրման աշխատանքները,

3) հրդեհային անվտանգության նորմատիվ փաստաթղթերի պահանջների կատարման նպատակով մշակել և իրագործել միջոցառումներ (կազմել միջոցառումների պլան):

Օբյեկտների, ինչպես նաև դրանց կառուցվածքային ստորաբախանումների հրդեհային անվտանգության համար պատասխանատու հանդիսանում է օբյեկտի ղեկավարը կամ իր կողմից նշանակված անձը: Առանձին տարածքների, շենքերի, շինությունների, արտադրամասերի, տեղամասերի, տեխնոլոգիական սարքավորումների և պրոցեսների, ինժեներական սարքավորումների հրդեհային անվտանգության համար պատասխանատվությունը օբյեկտի ղեկավարի կեղմից ընդունված համապատասխան իրավական ակտովկարող է դրվել այլ պաշտոնատարանձանց վրա: Վարձակալված շենքերում տեղավորված օբյեկտներում հրդեհային անվտանգության ապահովումը կարգավորվում է վարձակալության պայմանագրով: Պայմանագրում նշված տեղեկությունների բացակայության դեպքում պատասխանատվությունը կրում է վարձատուն:

Օբյեկտների հրդեհային անվտանգությունն ապահովող մարմինների կեղմից արտադրական, վարչական, պահեստային և օժանդակ շինությունների ինչպես նաև կառուցվող օբյեկտների շինարարական հրապարակների տեսանելի վայրերում փակցվում են ցուցատախտակներ՝ հրդեհային պահպանության կանչի հեռախոսահամարով:

Հրդեհավտանգ օբյեկտի ղեկավարի կեղմից ընդունված համապատասխան իրավական ակտովպետք է սահմանվի հրդեհային վտանգին համապատասխան հակահրդեհային կանոնակարգ, որն իր մեջ ներառում է՝

1) ծխելու վայրը և կահավորումը,

2) շենքում (արտադրամասում) գտնվող միանվագ թույլատրելի դյուրավառ հումքի, կիսաֆաբրիկատների, պատրաստի արտադրանքի քանակները և պահման վայրերը,

3) դյուրավառ թափոնների, հրդեհավտանգ փոշու հավաքման և հագուստների պահման կարգը,

4) աշխատանքային օրվա վերջում էլեկտրասարքավորումների հոսանքազրկման, ժամանակավոր կրակային և այլ հրդեհավտանգ աշխատանքներ կատարելու կարգը,

5) աշխատողների գործողությունները հրդեհ հայտնաբերելու դեպքում, ինչպես նաև հակահրդեհային հրահանգավորման անցկացման կարգը, ժամկետները և պատասխանատուները,

6) կառուցվող օբյեկտի շինարարական հրապարակում ժամանակավոր շինությունների և արտադրամասի, շինանյութի և սղոցանյութի պահեստների, հրդեհաշիջման ջրաղբյուրների, հրշեջ վահանակների և դրանց մոտեցման հրշեջ մեքենաների ճանապարհների տեղանշմամբշինարարության ղեկավարների կողմից հաստատված և պետական հրդեհային և տեխնիկական անվտանգության տեսչության հետ համաձայնեցված տարածքի հատակագիծը,

7) հրդեհավտանգ օբյեկտի տարածքում բաց կրակի օգտագործման կարգը,

8) հրդեհավտանգ օբյեկտի տարածքում բաց կրակի օգտագործման ժամանակ ծխելու կարգը,

9) ժամանակավոր հրդեհավտանգ աշխատանքների կատարման կարգը:

Այն օբյեկտներում , որտեղ շինության մեկ հարկում միաժամանակ գտնվում են 10 և ավելի մարդ, տեսանելի վայրերում փակցվում են հրդեհների ժամանակ դեպի ելք սույս տվող նշագծեր, սլաքներ, նախատեսվում են կայանքներ՝ հրդեհի դեպքում մարդկանց տեղեկացման համար:

Այն օբյեկտները, որտեղ միաժամանակ գտնվում են 50և ավելի մարդ, նախատեսվում է հրդեհի դեպքում անձնակազմի գործողությունների պլան: Պլանի համաձայն տարահանման աշխտանքներում ընդգրկված աշխատակիցների հետ պարբերաբար անց են կացվում մարզումներ (ուսումնավարժանքներ):

Պայթյունավտանգ, ուժեղ ներգործող թունավոր նյութեր օգտագործող, վերամշակող և պահող օբյեկտների ղեկավարները հրդեհ առաջանալու դեպքում հրդեհաշիջման ղեկավարին տրամադրում են այդ նյութերի վերաբերյալ տվյալներ՝ անձնակազմի անվտանգությունն ապահովելու նպատակով:

12. ՇԵՆՔԵՐԻՆ, ՇԻՆՈՒԹՅՈՒՆՆԵՐԻՆ, ՏԱՐԱԾՔՆԵՐԻՆ և ՇԻՆԱՐԱՐԱԿԱՆ ՀՐԱՊԱՐԱԿՆԵՐԻՆ ՆԵՐԿԱՅԱՑՎՈՂ ՀՐԴԵՀԱՅԻՆ ԱՆՎՏԱՆԳՈՒԹՅԱՆ ՊԱՀԱՆՋՆԵՐ

1. Կազմակերպությունների, բնակավայրերի, շենքերի, շինությունների, շինարարական հրապարակների, բաց պահեստների, ինչպես նաև շենքին կից հակահրդեհային միջտարածությունները պետք է ժամանակին մաքրվեն հրդեհավտանք թափոններից: Հրդեհավտանգ թափոնները, աղբը պետք է հավաքվեն հատուկ հատկացված տարածքներում, կոնտեյների մեջ և տեղափոխվեն:

2. Շենքերի, շինությունների, շինարարական հրապարակների, հակահրդեհային միջտարածությունները չեն կարող օգտագործվել որպես նյութերի, սարքավորումների, տարաների պահեստավորման, տրանսպորտային տեխնիկայի կայանման, շենքերի և շինությունների կառուցման համար:

3. Շենքերի, շինությունների, բաց պահեստների հրդեհաշիջման համար նախատեսված ջրաղբյուրների, անշարժ հրդեհային սանդուղքների, հրդեհային գույքի մոտեցման ճանապարհները և անցումները պետք է միշտ ազատ լինեն:

Վերակռուցման պատճառով ճանապարհների պակման դեպքում ջրային աղբյուրներին մոտենալու կամ այդ հատվածով անցնելու նպատակով պետք է տեղադրվեն շրջանցման ուղղությունը ցույց տվող ցուցանակներ:

Հրշեջ հիդրանտների դիտահորերի կափարիչները և հրշեջ ջրավազաններին հարակից, հրշեջ ավտոմեքենաների կայանման համար նախատեսված հարթակները, պարբերաբար պետք է մաքրվեն սառույցից ու ձյունից:

4. Ժամանակավոր շինությունները, կրպակները, տաղավարները պետք է տեղադրվեն շենքերից և շինություններից 8 մետրից ոչ պակաս հեռավորության վրա կամ հակահրդեհային պատնեշի մոտ (բացառությամբ, այլ իրավական ակտերով սահմանված պահանջվող ավելի մեծ հակահրդեհային միջտարածություն): Առանձին բլոկ-կոնտեյներային շենքերը թույլատրվում են տեղադրել խմբերով, յուրաքանչյուր բլոկում 10-ից ոչ ավելի կոնտեյներ, որոնց գումարային մակերեսը չպետք է գերազանցի 800մ^{2}: Այդ շենքերի խմբերից մինչև շինությունները, առևտրական տաղավարները և օբյեկտները ընկած հեռավորությունները չպետք է լինի 15 մ-ից պակաս:

5. Հակահրդեհային միջտարածություններում, բաց տարածքներում արգելվում է կրակի միջոցով թափոններ ոչնչացնելը, իսկ աղբաոչնչացման համար նախատեսված հատուկ տեղերում այրումը հսկողությունից դուրս թողնելը:

6. Հակահրդեհային ջրաղբյուրները, շենքերի և շինությունների մուտքերը արագ ի հայտ բերելու

ՊԱՇՏՈՆ	Ա. ԱԶԳԱՆՈՒՆ	ՍՏՈՐԱԳ.	ԱՄՍ. ԱՄՍԹ.
ՏՆՕՐԵՆ	Ա. ՇԻՇԱՆՅԱՆ		
ՆԱԽԱԳԾՈՂ	Գ. ԱՎԵՏԻՍՅԱՆ		
ՆԱԽԱԳԾՈՂ	Հ. ԱՎԵՏԻՍՅԱՆ		

Պատվիրատու՝ Արմավիրի համայնքապետարան

ՀՀ Արմավիրի մարզի Սարդարապատ գյուղի 6-րդ, 9-րդ փողոցների կառուցման աշխատանքներ

ՃԱՆԱՊԱՐՀԱՇԻՆԱՐԱՐԱԿԱՆ ՄԱՍ

Փուլ	Թերթ	Թերթեր
ԱՆ	5	29

Բացատրագիր

ԱՐՇԻՆ-ՔՈՆՍԹՐԱՔՇՆ ՍՊԸ

Ведомость углов поворота, прямых и кривых

ՈՒՂԵԳԻԾ: 9-ՐԴ ՓՈՂՈՑ
ՍԿԻԶԲ ՊԿ 0+00.00
ՎԵՐՋ ՊԿ 2+54.42

Точка	Положение вершины угла			Величина угла		адиус, м	Элементы кривой, м						Положение переходных кривых								Расстоя ние между	Длина прямой, м	Румб	Координаты, м	
	км	ПК	+	влево	вправо		тангенс	тангенс	переходные кривые		кругова я	сектр	начало		конец		начало		конец					X	Y
													ПК	+	ПК	+	ПК	+	ПК	+					
1	2	3	4	5	6	7	8	9	10	11	12	13	14	15	16	17	18	19	20	21	22	23			
НТ	0	0	0																					8415189,84	4444521,59
																					19,63	0,00	СЗ343° 38'		
ВУ 1	-1	-1	86,46		36° 42' 3(	50,00	-16,59	-16,59	0,00	0,00	32,03	####												8415184,31	4444540,42
																					34,49	16,44	СВ20° 21' 1		
ВУ 2	0	0	52,98	41° 34' 0(		600,00	4,50	4,50	0,00	0,00	9,00	0,02												8415196,31	4444572,76
																					201,45	196,94	СВ21° 12' 4		
КТ	0	2	54,42																					8415269,20	4444760,55

Հենանիշերի աղյուսակ			
9-րդ փողոց 254.4 գծմ հատված			
Կետի անվանումը	Կոորդինատները		Բացարձակ բարձրություն
	X	Y	
Rp 1	8415272,2100	4444744,5380	861,4900
Rp 2	8415196,6310	4444597,6020	862,0700

նպատակով, օբյեկտների այդ տարածքները պետք է ապահովված լինեն լուսավորությամբ:

13. ՀԱՇՄԱՆԴԱՄՈՒԹՅԱՆ ՀԱՄԱՐ ՄԱՏՉԵԼԻՈՒԹՅԱՆ ԱՊԱՀՈՎՄԱՆ ՈՒՂՂՎԱԾ ՄԻՋՈՑԱՌՈՒՄՆԵՐ

Նախագծի մշակման ժամանակ հաշվի են առնվել հաշմանդամների և բնակչության սակավաշարժուն խմբերի լիարժեք կենսագործունեության համար պայմաններ ստեղծելու անհրաժեշտությունը՝ ապահովելով ՀՀՇՆ IV-11.07.01-2006 և ՀՀԿՆ 23-101-2017 շինարարական նորմերի պահանջները:

Բնակավայրերի բնակելի շրջանների և դրանց ճանապարհափողոցային ցանցի նախագծումը իրականացվել է, ապահովելով հաշմանդամների և սակավաշարժուն խմբերի համար հասարակական տրանսպորտ նստելու տեղերին և հարթակներին մոտենալու համար մատչելի ուղիներ:

Ապահովվել է շարժման ուղիների անվտանգությունը և հուսալիությունը: Մայթերի երթևեկելի մասի հետ հատման տեղերում կողաքարի բարձրությունը ինչպես նաև հետիոտն երթևեկության ուղիներին հարակից եզրաքարերի բարձրությունների, շահագործվող սիզամարգերի և կանաչապատված հարթակների երկայնությամբ տեղադրված կողաքարերի բարձրությունների անկման չափը չի գերազանցում 0,04 մ:

Բոլոր անհրաժեշտ չափերը բերված են գծագրերում, ծավալները ամփոփագրերում և մասնագրերում:

14. ՀԱԿԱԿՈՌՈԶԻՈՆ ՄԻՋՈՑԱՌՈՒՄ

Բոլոր բետոնե և մետաղական կոնստրուկցիաները բնահողի հետ շփման տեղադիրքերում իրականացվում է ջրամեկուսացում/հիդրոմեկուսացում երկշերտ տաք բիտումով: Նման միջոցառումները իրականացվում են կոնստրուկցիաները կոռոզիայից պաշտպանելու և շահագործման ժամկետները երկարաձգելու համար:

ՊԱՇՏՈՆ	Ա. ԱԶԳԱՆՈՒՆ	ՍՏՈՐԱԳ.	ԱՄՍ. ԱՄՍԹ.	Պատվիրատու՝ Արմավիրի համայնքապետարան		
				ՀՀ Արմավիրի մարզի Սարդարապատ գյուղի 6-րդ, 9-րդ փողոցների կառուցման աշխատանքներ		
ՏՆՕՐԵՆ	Ա. ՇԻՇԱՆՅԱՆ			ՃԱՆԱՊԱՐՀԱՇԻՆԱՐԱՐԱԿԱՆ ՄԱՍ	Փուլ: ԱՆ	Թերթ: 6 / Թերթեր: 29
ՆԱԽԱԳԾՈՂ	Գ. ԱՎԵՏԻՍՅԱՆ			Բացատրագիր, ուղիղ և կոր մասերի աղյուսակ	ԱՐՇԻՆ-ՔՈՆՍԹՐԱՔՇՆ ՍՊԸ	
ՆԱԽԱԳԾՈՂ	Հ. ԱՎԵՏԻՍՅԱՆ					

Պայմանական նշաններ

Ասֆալտապատվող հատված	Գազի խողովակ (վերգետնյա)
Սալիկապատվող հատված	Ջրաչափի հոր
Կանաչ գոտի	Դիտահոր
150*300 եզրաքար	Էլեկտրասյուն (ե/բետոնե)
100*200 եզրաշար	Լուսավորության սյուն (մետաղական)
Ցանկապատ (ճաղավանդակներով)	Ճանապարհային նշան
Քարե պատ	
Ցանկապատ	Ջրի հոսքի ուղղություն
Անցումային խողովակ	Անձրևընդունիչ
Կամուրջ	ՔԲ Քարե բնակելի շինություն
	ՔՈԲ Քարե ոչ բնակելի շինություն

ՊԱՇՏՈՆ	Ա. ԱԶԳԱՆՈՒՆ	ՍՏՈՐԱԳ.	ԱՄՍ. ԱՄՍԹ.	Պատվիրատու՝ Արմավիրի համայնքապետարան		
				ՀՀ Արմավիրի մարզի Սարդարապատ գյուղի 6-րդ, 9-րդ փողոցների կառուցման աշխատանքներ		
ՏՆՕՐԵՆ	Ա. ՇԻՇԱՆՅԱՆ			ՃԱՆԱՊԱՐՀԱՇԻՆԱՐԱՐԱԿԱՆ ՄԱՍ	Փուլ: ԱՆ	Թերթ: 7 / Թերթեր: 29
ՆԱԽԱԳԾՈՂ	Գ. ԱՎԵՏԻՍՅԱՆ			Պայմանական նշաններ	ԱՐՇԻՆ-ՔՈՆՍԹՐԱՔՇՆ ՍՊԸ	
ՆԱԽԱԳԾՈՂ	Հ. ԱՎԵՏԻՍՅԱՆ					

Գլխավոր հատակագիծ

Մ 1:5000

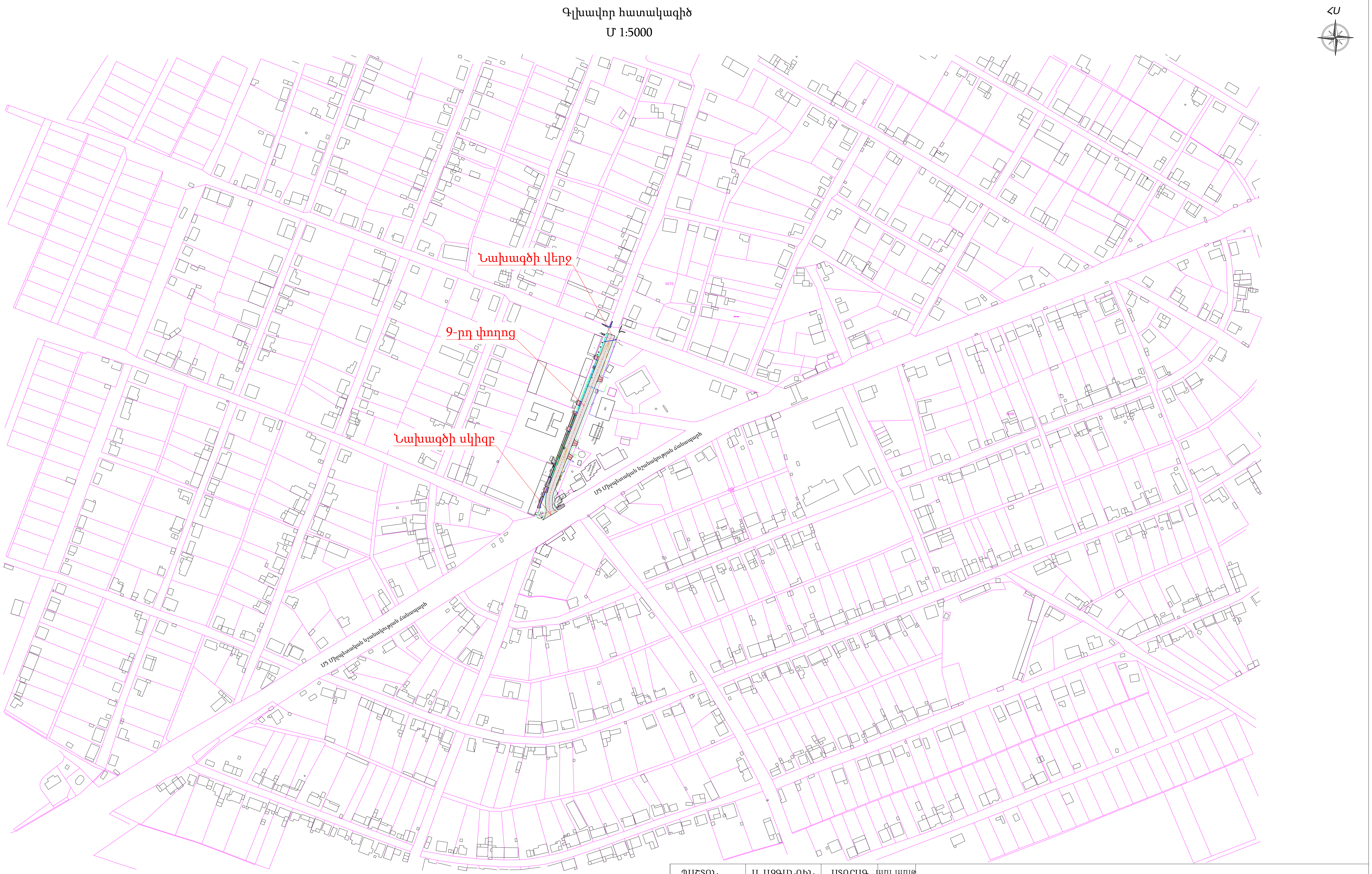

ՊԱՇՏՈՆ	Ա. ԱԶԳԱՆՈՒՆ	ՍՏՈՐԱԳ.	ԱՄՍ. ԱՄՍԹ.	Պատվիրատու՝ Արմավիրի համայնքապետարան		
				ՀՀ Արմավիրի մարզի Սարդարապատ գյուղի 6-րդ, 9-րդ փողոցների կառուցման աշխատանքներ		
ՏՆՕՐԵՆ	Ա. ՇԻՇԱՆՅԱՆ			ՃԱՆԱՊԱՐՀԱՇԻՆԱՐԱՐԱԿԱՆ ՄԱՍ	Փուլ: ԱՆ	Թերթ: 8 / Թերթեր: 29
ՆԱԽԱԳԾՈՂ	Գ. ԱՎԵՏԻՍՅԱՆ			Գլխավոր հատակագիծ	ԱՐՇԻՆ-ՔՈՆՍԹՐԱՔՇՆ ՍՊԸ	
ՆԱԽԱԳԾՈՂ	Հ. ԱՎԵՏԻՍՅԱՆ					

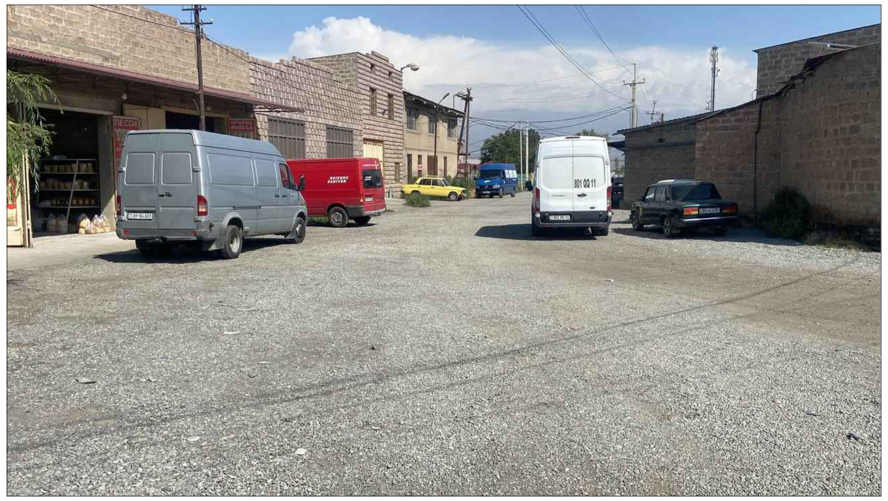

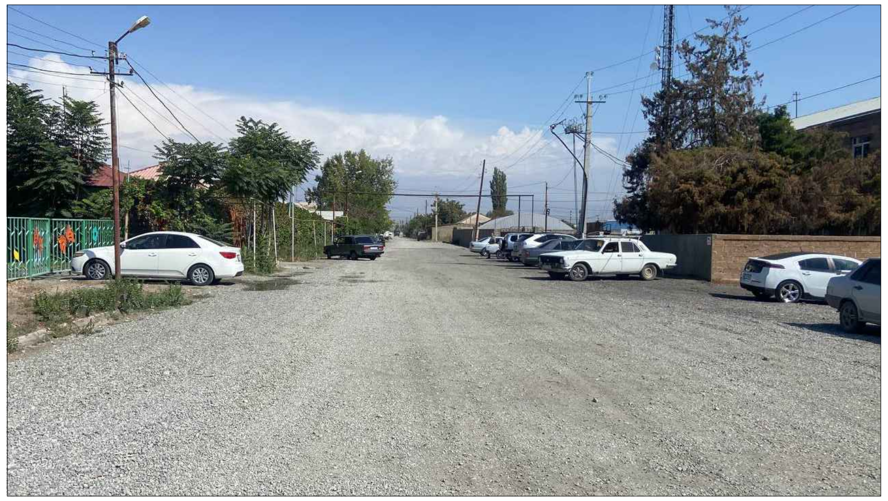

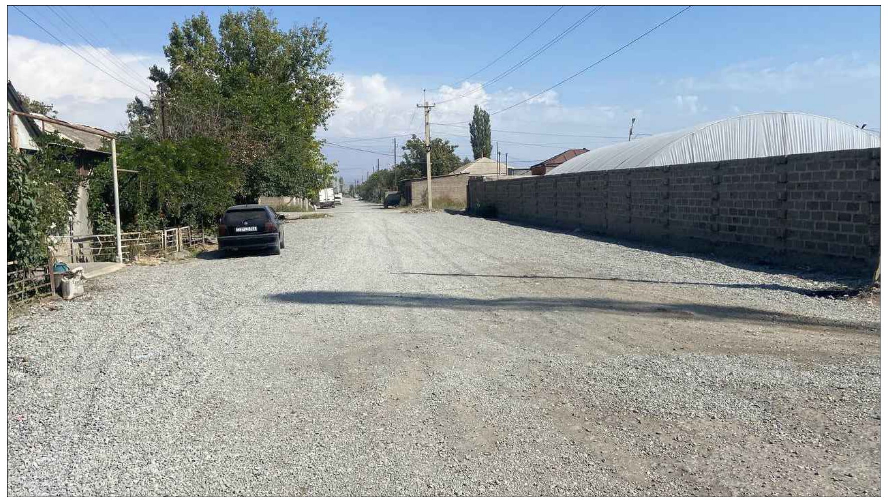

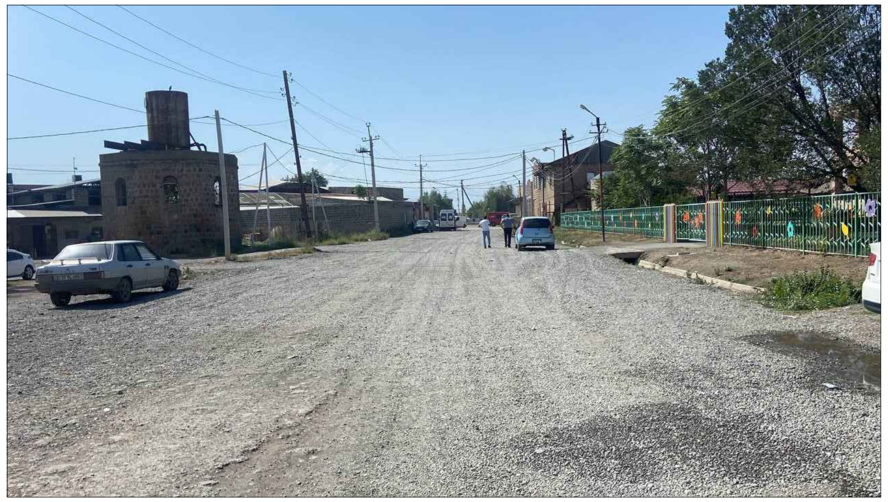

ՊԱՇՏՈՆ	Ա. ԱԶԳԱՆՈՒՆ	ՍՏՈՐԱԳ.	ԱՄՍ. ԱՄՍԹ.	Պատվիրատու՝ Արմավիրի համայնքապետարան		
				ՀՀ Արմավիրի մարզի Սարդարապատ գյուղի 6-րդ, 9-րդ փողոցների կառուցման աշխատանքներ		
ՏՆՕՐԵՆ	Ա. ՇԻՇԱՆՅԱՆ			ՃԱՆԱՊԱՐՀԱՇԻՆԱՐԱՐԱԿԱՆ ՄԱՍ	Փուլ	Թերթ	Թերթեր
ՆԱԽԱԳԾՈՂ	Գ. ԱՎԵՏԻՍՅԱՆ				ԱՆ	9	29
ՆԱԽԱԳԾՈՂ	Հ. ԱՎԵՏԻՍՅԱՆ			9-րդ փողոցի 254.4 գծմ. հատվածի լուսանկարներ	ԱՐՇԻՆ-ՔՈՆՍԹՐԱՔՇՆ ՍՊԸ		

9-րդ փողոցի 254.4 գծմ. հատվածի գեոդեզիական հանույթ

Մ 1:500

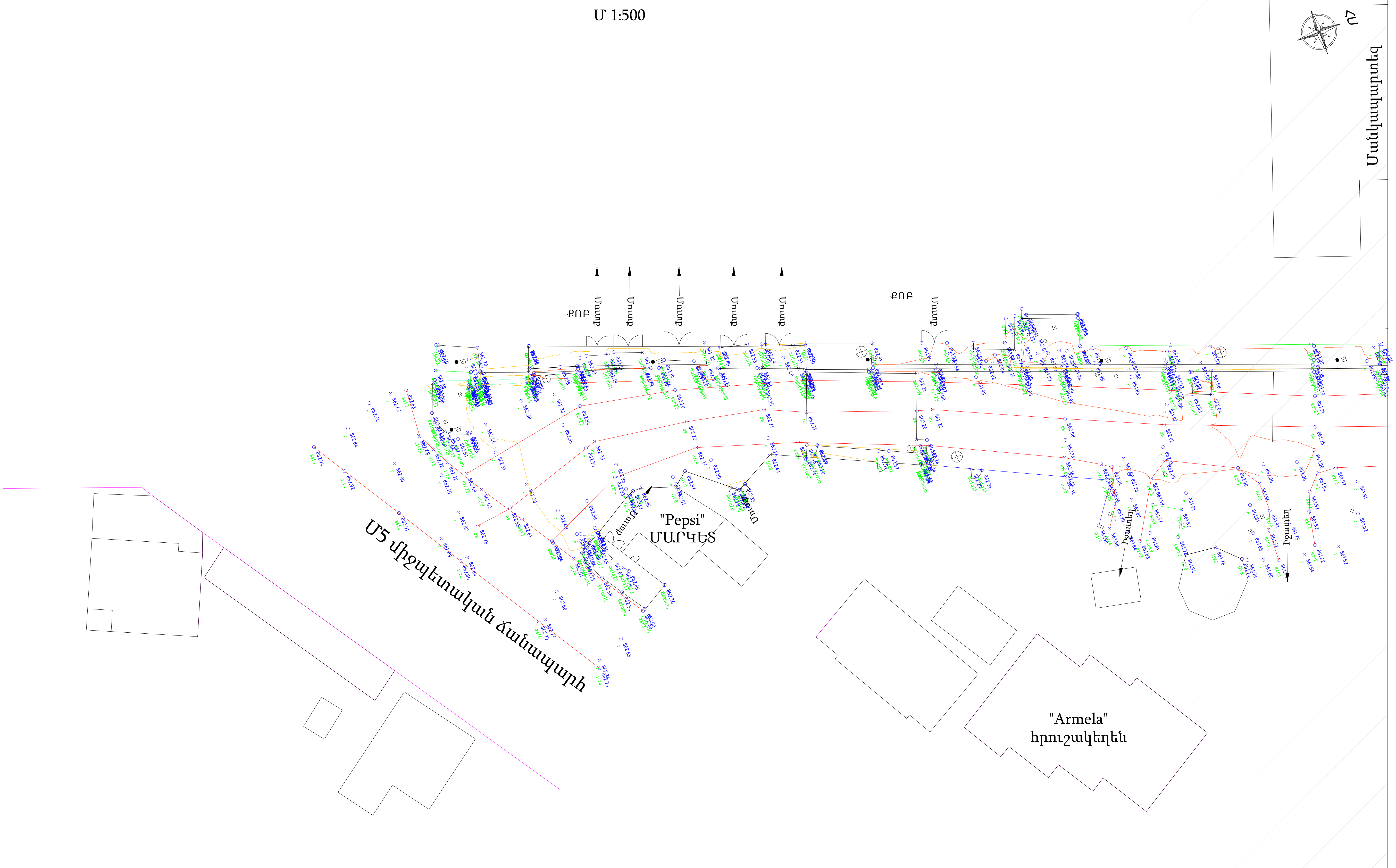

Ծանոթություն

1. Կոորդինատային համակարգը՝ WGS-84 (ARMREF02-ARMWGS), բարձունքային համակարգը՝ Բալթյան 1977թ.:

2. Հորիզոնականների անկումը՝ 0.5մ:

ՊԱՇՏՈՆ	Ա. ԱԶԳԱՆՈՒՆ	ՍՏՈՐԱԳ.	ԱՄՍ. ԱՄՍԹ.	Պատվիրատու՝ Արմավիրի համայնքապետարան		
				ՀՀ Արմավիրի մարզի Սարդարապատ գյուղի 6-րդ, 9-րդ փողոցների կառուցման աշխատանքներ		
ՏՆՕՐԵՆ	Ա. ՇԻՇԱՆՅԱՆ			ՃԱՆԱՊԱՐՀԱՇԻՆԱՐԱՐԱԿԱՆ ՄԱՍ	Փուլ: ԱՆ	Թերթ: 10 / Թերթեր: 29
ՆԱԽԱԳԾՈՂ	Գ. ԱՎԵՏԻՍՅԱՆ					
ՆԱԽԱԳԾՈՂ	Հ. ԱՎԵՏԻՍՅԱՆ			9-րդ փողոցի 254.4 գծմ. հատվածի գեոդեզիական հանույթ	ԱՐՇԻՆ-ՔՈՆՍԹՐԱՔՇՆ ՍՊԸ	

9-րդ փողոցի 254.4 գծմ. հատվածի գեոդեզիական հանույթ

Մ 1:500

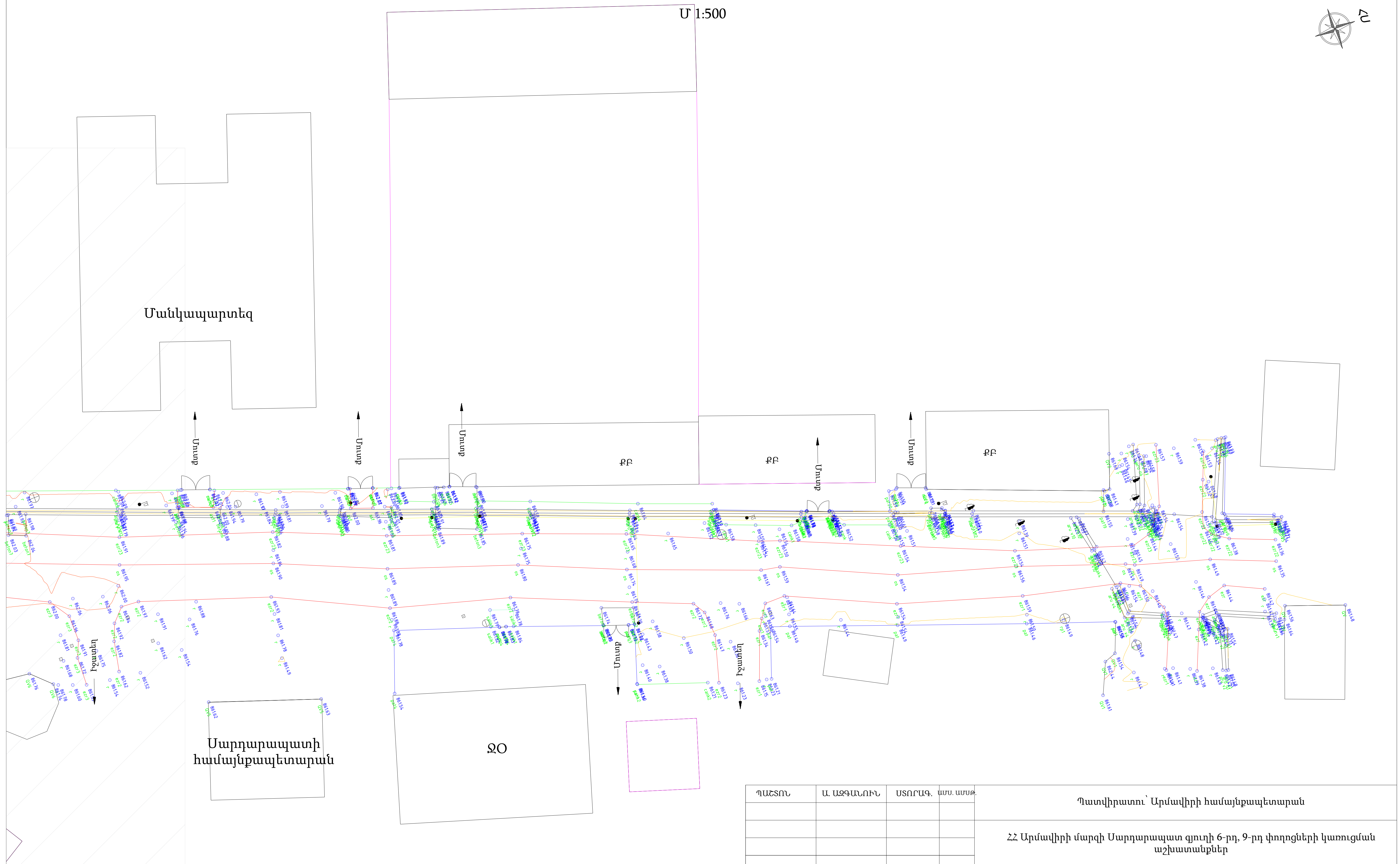

Ծանոթություն

1. Կոորդինատային համակարգը` WGS-84 (ARMREF02-ARMWGS), բարձունքային համակարգը` Բալթյան 1977թ.:

2. Հորիզոնականների անկումը` 0.5մ:

ՊԱՇՏՈՆ	Ա. ԱԶԳԱՆՈՒՆ	ՍՏՈՐԱԳ.	ԱՄՍ. ԱՄՍԹ.	Պատվիրատու` Արմավիրի համայնքապետարան		
				ՀՀ Արմավիրի մարզի Սարդարապատ գյուղի 6-րդ, 9-րդ փողոցների կառուցման աշխատանքներ		
ՏՆՕՐԵՆ	Ա. ՇԻՇԱՆՅԱՆ	[signature]		ՃԱՆԱՊԱՐՀԱՇԻՆԱՐԱՐԱԿԱՆ ՄԱՍ	Փուլ: ԱՆ	Թերթ: 11 / Թերթեր: 29
ՆԱԽԱԳԾՈՂ	Գ. ԱՎԵՏԻՍՅԱՆ	[signature]		9-րդ փողոցի 254.4 գծմ. հատվածի գեոդեզիական հանույթ	ԱՐՇԻՆ-ՔՈՆՍԹՐԱՔՇՆ ՍՊԸ	
ՆԱԽԱԳԾՈՂ	Հ. ԱՎԵՏԻՍՅԱՆ	[signature]				

9-րդ փողոցի 254.4 գծմ. հատվածի ասֆալտապատման հատակագիծ

Մ 1:500

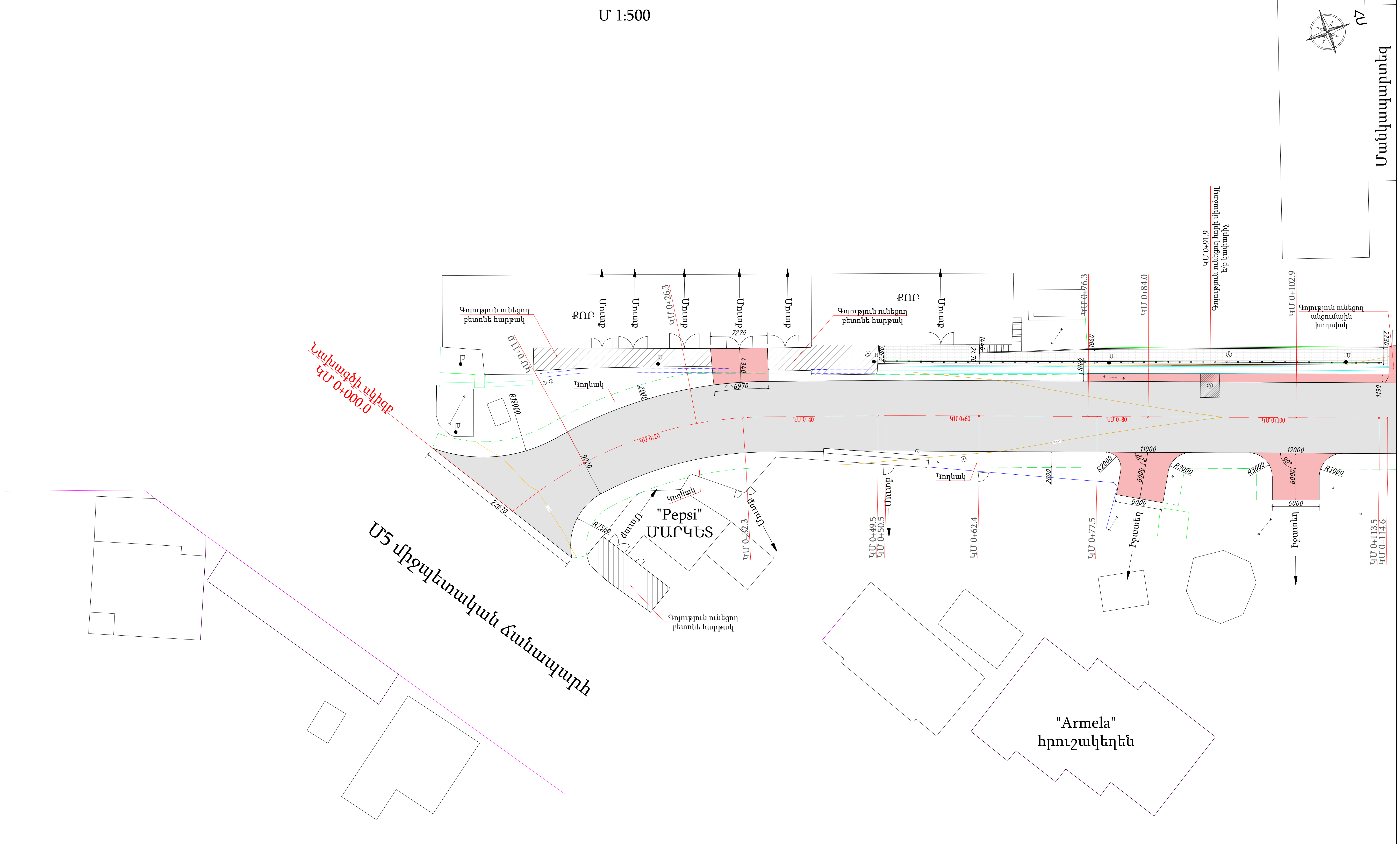

Ծանոթություն

1. Հորիզոնականների անկումը՝ 0.5մ
2. Բոլոր չափերը տրված են միլիմետրերով:

ՊԱՇՏՈՆ	Ա. ԱԶԳԱՆՈՒՆ	ՍՏՈՐԱԳ.	ԱՄՍ. ԱՄՍԹ.	Պատվիրատու՝ Արմավիրի համայնքապետարան		
				ՀՀ Արմավիրի մարզի Սարդարապատ գյուղի 6-րդ, 9-րդ փողոցների կառուցման աշխատանքներ		
ՏՆՕՐԵՆ	Ա. ՇԻՇԱՆՅԱՆ			ՃԱՆԱՊԱՐՀԱՇԻՆԱՐԱՐԱԿԱՆ ՄԱՍ	Փուլ: ԱՆ	Թերթ: 12 / Թերթեր: 29
ՆԱԽԱԳԾՈՂ	Գ. ԱՎԵՏԻՍՅԱՆ			9-րդ փողոցի 254.4 գծմ. հատվածի ասֆալտապատման հատակագիծ	ԱՐՇԻՆ-ՔՈՆՍԹՐԱՔՇՆ ՍՊԸ	
ՆԱԽԱԳԾՈՂ	Հ. ԱՎԵՏԻՍՅԱՆ					

9-րդ փողոցի 254.4 գծմ. հատվածի ասֆալտապատման հատակագիծ

Մ 1:500

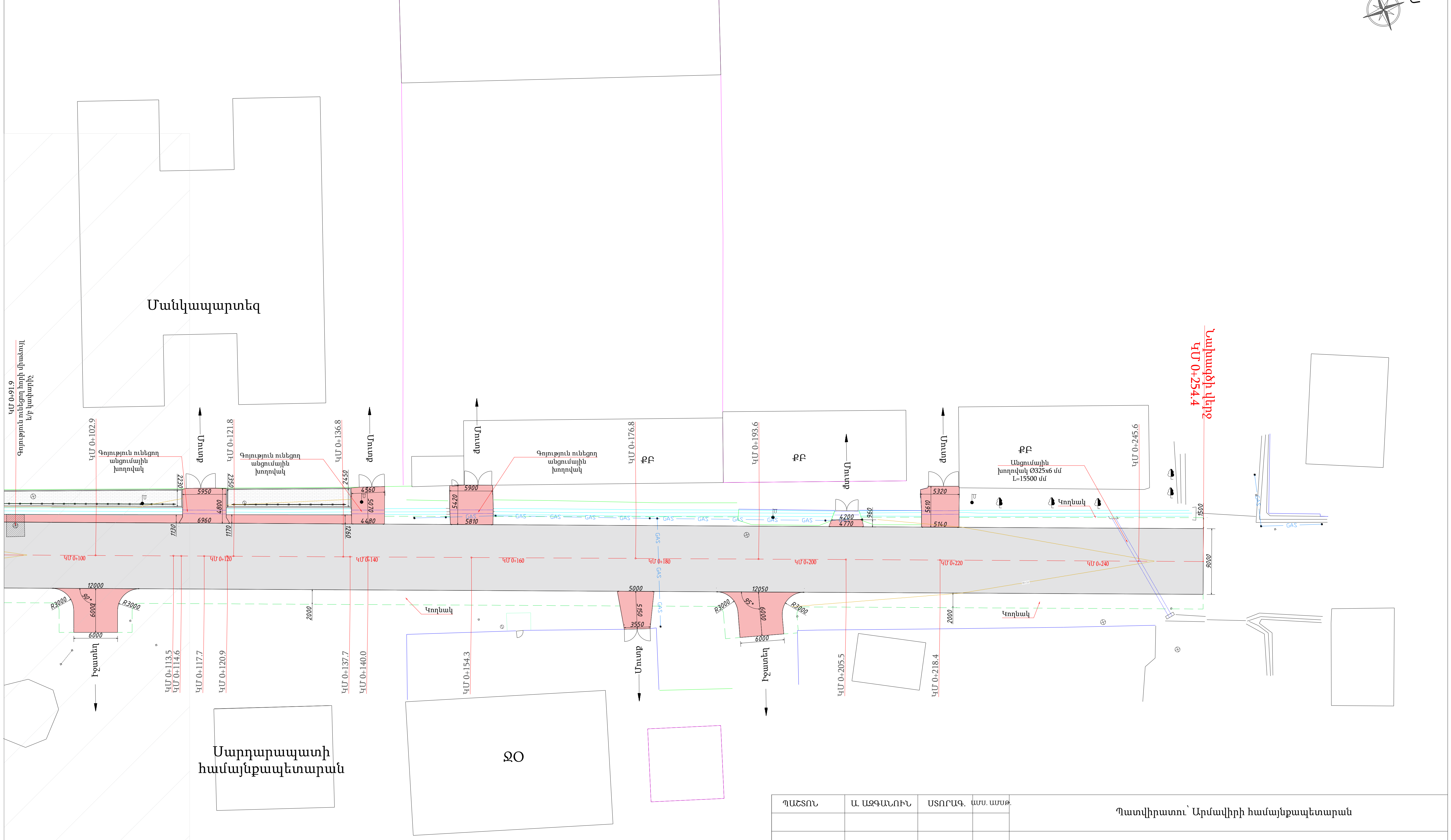

Ծանոթություն

1. Հորիզոնականների անկումը՝ 0.5մ
2. Բոլոր չափերը տրված են միլիմետրերով:

ՊԱՇՏՈՆ	Ա. ԱԶԳԱՆՈՒՆ	ՍՏՈՐԱԳ.	ԱՄՍ. ԱՄՍԹ.	Պատվիրատու՝ Արմավիրի համայնքապետարան		
				ՀՀ Արմավիրի մարզի Սարդարապատ գյուղի 6-րդ, 9-րդ փողոցների կառուցման աշխատանքներ		
ՏՆՕՐԵՆ	Ա. ՇԻՇԱՆՅԱՆ			ՃԱՆԱՊԱՐՀԱՇԻՆԱՐԱՐԱԿԱՆ ՄԱՍ	Փուլ: ԱՆ	Թերթ: 13 / Թերթեր: 29
ՆԱԽԱԳԾՈՂ	Գ. ԱՎԵՏԻՍՅԱՆ			9-րդ փողոցի 254.4 գծմ. հատվածի ասֆալտապատման հատակագիծ	ԱՐՇԻՆ-ՔՈՆՍԹՐԱՔՇՆ ՍՊԸ	
ՆԱԽԱԳԾՈՂ	Հ. ԱՎԵՏԻՍՅԱՆ					

9-րդ փողոցի 254.4 գծմ. հատվածի երկայնական կտրվածք

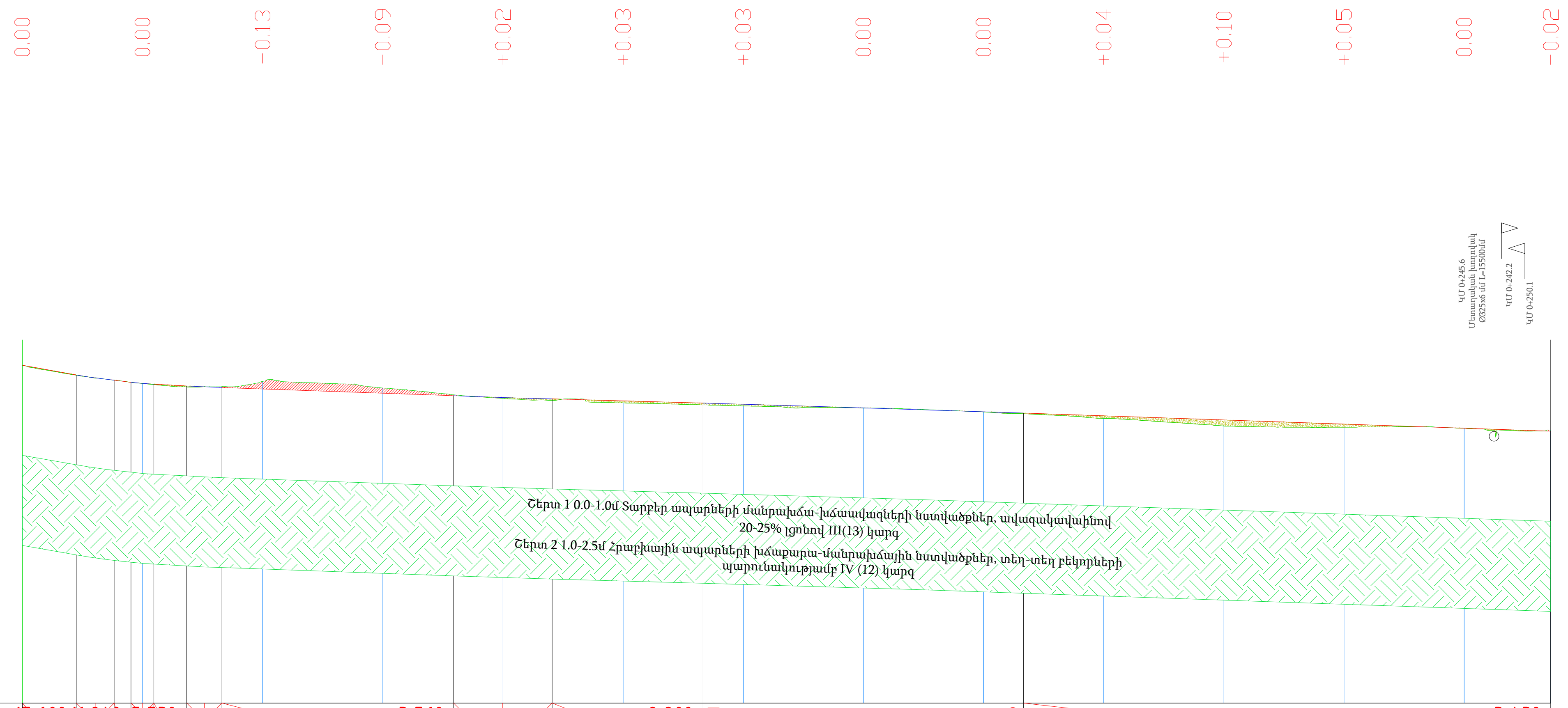

Հորիզոնական Մ 1:1000

Ուղղաձիգ Մ 1:100

Նախագծային տվյալներ	Թեքություն ‰ , Շառավիղ (մ) Երկարություն (մ)	9,01	09,01 15,29	2,85 5,47 27,35 33,25 38,55 R - 3003.8 K - 5.9	3,56‰	71,80 R - 21446 K - 16.4	88,19 25,13 2,80‰	13,31	1+13,31 R - 84479 K - 8.73	66,65				3,43‰	
	Կարմիր նիշեր (մ)	862,57	862,27	862,18	862,11	862,04	861,98	861,93	861,87	861,80	861,73	861,66	861,60	861,53	861,48
Փաստացի տվյալներ	Գետնի նիշեր նախագծվող ճանապարհի առանցքով (մ)	862,57	862,27	862,31	862,20	862,02	861,95	861,90	861,86	861,80	861,69	861,56	861,54	861,52	861,50
	Հեռավորություններ (մ)	20	20	20	20	20	20	20	20	20	20	20	20	14	
	Պիկետաժ (մ)	0					1					2			2
	Հորիզոնական ծրագիծ	3,04	ү - 143°17'29" R - 50,00 L - 32,03		13,40	ү - 179°08'25" R - 600,00 L - 9,00			196,94						

ՊԱՏՎ

ՏՆՕՐԵ

ՆԱԽԱԳ

ՆԱԽԱԳ

9-րդ փողոցի 254.4 գծմ. հատվածի երկայնական կտրվածք

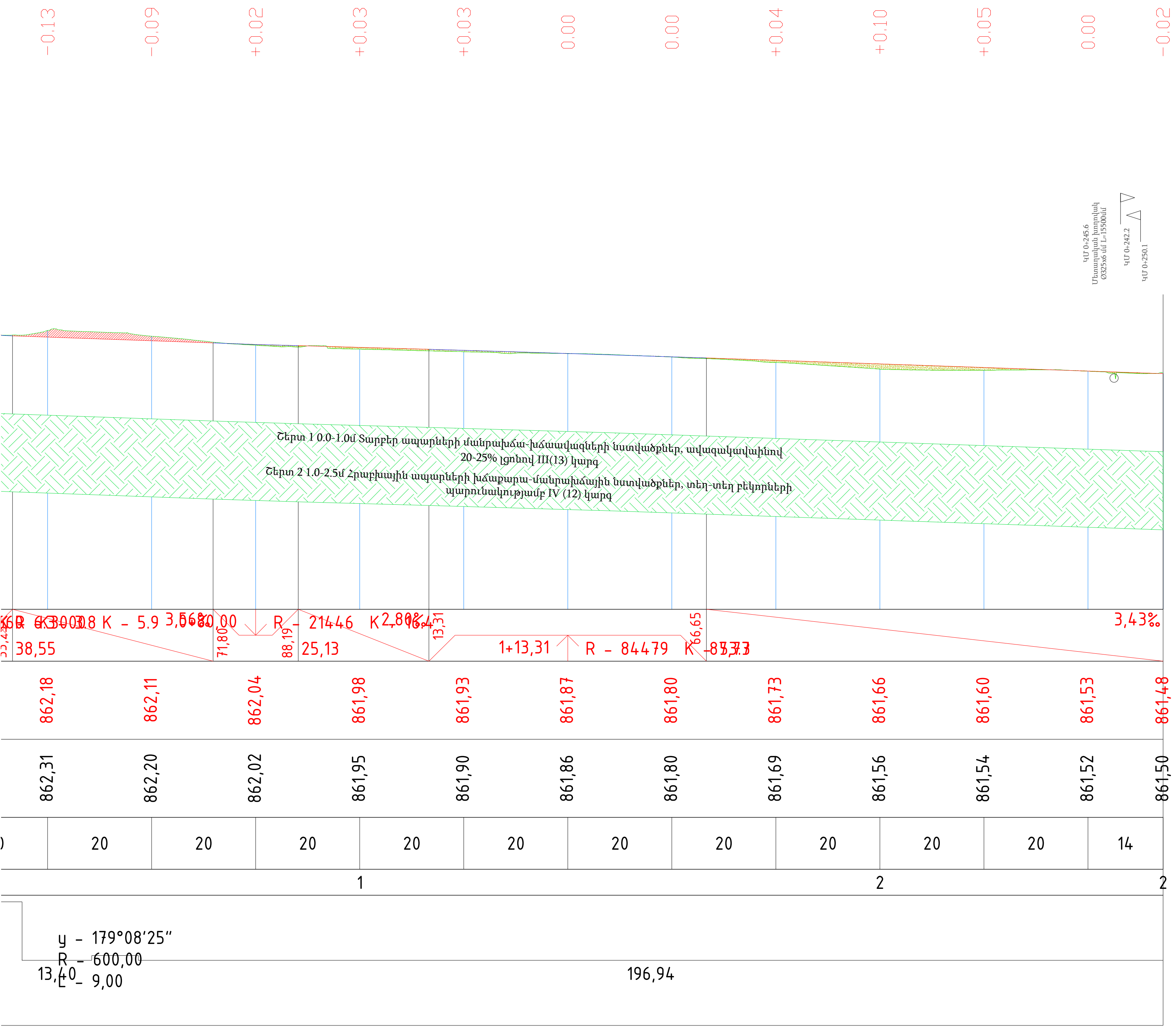

Երկայնական պրոֆիլի էլեմենտների աղյուսակ

Ուղեգիծ: 9-ՐԴ ՓՈՂՈՑ
Պրոֆիլ: 9-ՐԴ ՓՈՂՈՑ
Սկիզբ ՊԿ 0+00.00
Վերջ ՊԿ 2+54.42

Էլեմենտ	Էլեմենտի սկիզբ			երկարություն, մ	Շառավիղ, մ	Անկյան գագաթ	
	ՊԿ	Թեքություն, %	Նիշ, Մ			ՊԿ	Նիշ, Մ
1	2	3	4	5	6	7	8
Прямая	0+00.00	-1,76	862,57	9,01			
Круговая	0+09.01			6,28	987,2	12	862,36
Прямая	0+15.29	-1,12	862,32	2,83			
Круговая	0+18.12			3,77	660,41	20	862,27
Прямая	0+21.88	-0,55	862,26	5,47			
Круговая	0+27.35			5,9	3000	30	862,21
Прямая	0+33.25	-0,36	862,2	38,55			
Круговая	0+71.80			16,38	21445,81	80	862,04
Прямая	0+88.19	-0,28	862,01	25,13			
Круговая	1+13.31			53,33	84478,66	140	861,87
Прямая	1+66.65	-0,34	861,78	87,77			

ՊԱՇՏՈՆ	Ա. ԱԶԳԱՆՈՒՆ	ՍՏՈՐԱԳ.	ԱՄՍ. ԱՄՍԹ.	Պատվիրատու՝ Արմավիրի համայնքապետարան		
				ՀՀ Արմավիրի մարզի Սարդարապատ գյուղի 6-րդ, 9-րդ փողոցների կառուցման աշխատանքներ		
ՏՆՕՐԵՆ	Ա. ՇԻՇԱՆՅԱՆ			ՃԱՆԱՊԱՐՀԱՇԻՆԱՐԱՐԱԿԱՆ ՄԱՍ	Փուլ: ԱՆ	Թերթ: 14 / Թերթեր: 29
ՆԱԽԱԳԾՈՂ	Գ. ԱՎԵՏԻՍՅԱՆ			9-րդ փողոցի 254.4 գծմ. հատվածի երկայնական կտրվածք	ԱՐՇԻՆ-ՔՈՆՍԹՐԱՔՇՆ ՍՊԸ	
ՆԱԽԱԳԾՈՂ	Հ. ԱՎԵՏԻՍՅԱՆ					

ԿՄ 0+0.0

Հանույթ 7.59 քառ.մ
Լիցք 0.00 քառ.մ

Մ 1:100 Հորիզոնական
Մ 1:100 Ուղղահայաց

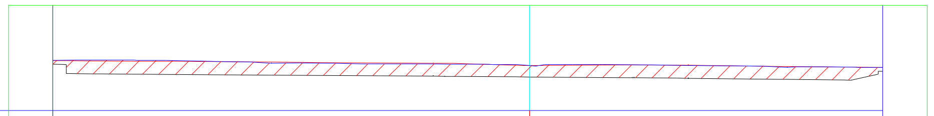

Նախագծային տվյալներ	Թեքություններ, ‰	
	Կարմիր նիշեր, մ	862.71 862.57 862.52
Փաստացի տվյալներ	Փաստացի նիշեր, մ	862.71 862.57 862.52
	Հեռավորություններ, մ	12.93 9.59

ԿՄ 0+60.0

Հանույթ 5.08 քառ.մ
Լիցք 0.13 քառ.մ

Մ 1:100 Հորիզոնական
Մ 1:100 Ուղղահայաց

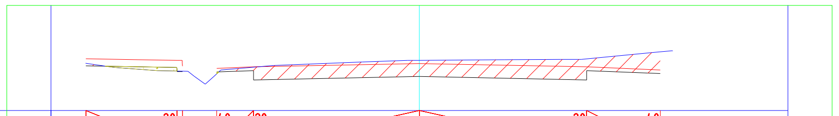

Նախագծային տվյալներ	Թեքություններ, ‰	2,47 20 40 1,00 20 4,50 4,54 20 2,00 40
	Կարմիր նիշեր, մ	862.24 862.19 862.04 861.98 862.02 862.11 862.02 861.94
Փաստացի տվյալներ	Փաստացի նիշեր, մ	862.11 861.91 861.90 861.83 862.01 862.20 862.24 862.43
	Հեռավորություններ, մ	2.47 1.00 4.50 4.54 2.00

ԿՄ 0+10.0

Հանույթ 4.54 քառ.մ
Լիցք 0.00 քառ.մ

Մ 1:100 Հորիզոնական
Մ 1:100 Ուղղահայաց

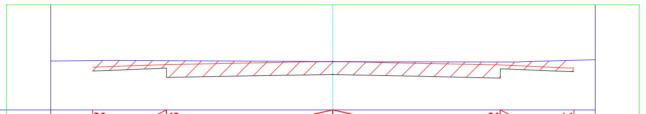

Նախագծային տվյալներ	Թեքություններ, ‰	38 18 2,01 4,52 4,55 21 2,00 41
	Կարմիր նիշեր, մ	862.24 862.32 862.40 862.30 862.22
Փաստացի տվյալներ	Փաստացի նիշեր, մ	862.42 862.42 862.39 862.38 862.43
	Հեռավորություններ, մ	2.01 4.52 4.55 2.00

ԿՄ 0+80.0

Հանույթ 3.79 քառ.մ
Լիցք 0.05 քառ.մ

Մ 1:100 Հորիզոնական
Մ 1:100 Ուղղահայաց

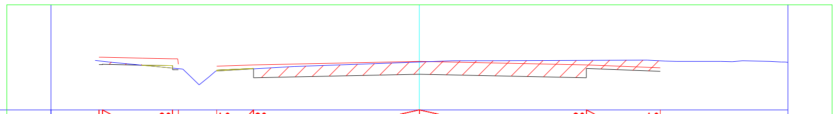

Նախագծային տվյալներ	Թեքություններ, ‰	1,90 20 40 1,00 20 4,50 4,53 20 2,00 40
	Կարմիր նիշեր, մ	862.15 862.11 861.96 861.91 861.95 862.04 861.95 861.87
Փաստացի տվյալներ	Փաստացի նիշեր, մ	862.05 861.86 861.85 861.78 861.84 862.02 862.07 862.06
	Հեռավորություններ, մ	1.90 1.00 4.50 4.53 2.00

ԿՄ 0+20.0

Հանույթ 4.48 քառ.մ
Լիցք 0.00 քառ.մ

Մ 1:100 Հորիզոնական
Մ 1:100 Ուղղահայաց

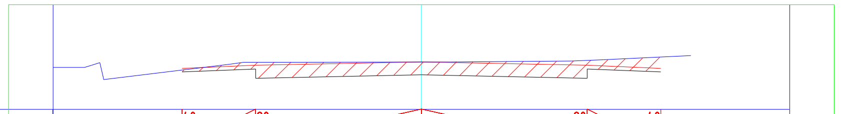

Նախագծային տվյալներ	Թեքություններ, ‰	40 20 2,00 4,50 4,50 20 2,00 40
	Կարմիր նիշեր, մ	862.10 862.18 862.27 862.18 862.10
Փաստացի տվյալներ	Փաստացի նիշեր, մ	862.06 862.26 862.27 862.32 862.41
	Հեռավորություններ, մ	2.00 4.50 4.50 2.00

ԿՄ 0+100.0

Հանույթ 3.89 քառ.մ
Լիցք 0.04 քառ.մ

Մ 1:100 Հորիզոնական
Մ 1:100 Ուղղահայաց

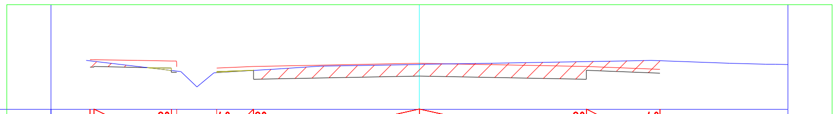

Նախագծային տվյալներ	Թեքություններ, ‰	2,11 20 40 1,00 20 4,50 4,53 20 2,00 40
	Կարմիր նիշեր, մ	862.08 862.04 861.89 861.85 861.89 861.98 861.89 861.81
Փաստացի տվյալներ	Փաստացի նիշեր, մ	862.04 861.77 861.76 861.73 861.79 861.95 862.03 862.05
	Հեռավորություններ, մ	2.11 1.00 4.50 4.53 2.00

ԿՄ 0+40.0

Հանույթ 5.33 քառ.մ
Լիցք 0.00 քառ.մ

Մ 1:100 Հորիզոնական
Մ 1:100 Ուղղահայաց

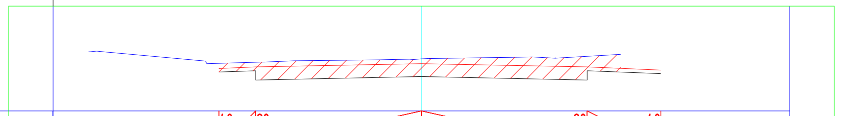

Նախագծային տվյալներ	Թեքություններ, ‰	40 1,00 20 4,50 4,50 20 2,00 40
	Կարմիր նիշեր, մ	862.05 862.09 862.18 862.09 862.01
Փաստացի տվյալներ	Փաստացի նիշեր, մ	862.19 862.22 862.31 862.38
	Հեռավորություններ, մ	1.00 4.50 4.50 2.00

ԿՄ 0+120.0

Հանույթ 4.01 քառ.մ
Լիցք 0.00 քառ.մ

Մ 1:100 Հորիզոնական
Մ 1:100 Ուղղահայաց

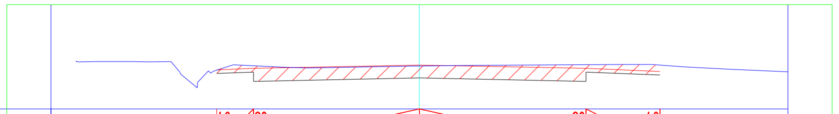

Նախագծային տվյալներ	Թեքություններ, ‰	40 1,00 20 4,50 4,53 20 2,00 40
	Կարմիր նիշեր, մ	861.80 861.84 861.93 861.83 861.75
Փաստացի տվյալներ	Փաստացի նիշեր, մ	861.80 861.91 861.90 861.93 861.92
	Հեռավորություններ, մ	1.00 4.50 4.53 2.00

ՊԱՇՏՈՆ	Ա. ԱԶԳԱՆՈՒՆ	ՍՏՈՐԱԳ.	ԱՄՍ. ԱՄՍԹ.	Պատվիրատու՝ Արմավիրի համայնքապետարան			
				ՀՀ Արմավիրի մարզի Սարդարապատ գյուղի 6-րդ, 9-րդ փողոցների կառուցման աշխատանքներ			
ՏՆՕՐԵՆ	Ա. ՇԻՇԱՆՅԱՆ			ՃԱՆԱՊԱՐՀԱՇԻՆԱՐԱՐԱԿԱՆ ՄԱՍ	Փուլ	Թերթ	Թերթեր
					ԱՆ	15	29
ՆԱԽԱԳԾՈՂ	Գ. ԱՎԵՏԻՍՅԱՆ			9-րդ փողոցի 254.4 գծմ. հատվածի լայնական կտրվածք	ԱՐՇԻՆ-ՔՈՆՍԹՐԱՔՇՆ ՍՊԸ		
ՆԱԽԱԳԾՈՂ	Հ. ԱՎԵՏԻՍՅԱՆ						

ԿՄ 0+140.0

Հանույթ 4.24 քառ.մ
Լիցք 0.00 քառ.մ

Մ 1:100 Հորիզոնական
Մ 1:100 Ուղղահայաց

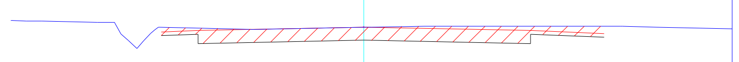

Նախագծային տվյալներ	Թեքություններ, ‰	40 / 1,00	20	4,50 4,52	20 / 2,00	40
	Կարմիր նիշեր, մ	861.74	861.78	861.87	861.78	861.70
Փաստացի տվյալներ	Փաստացի նիշեր, մ	861.86	861.84	861.86	861.89	861.89
	Հեռավորություններ, մ	1.00	4.50	4.52	2.00	

ԿՄ 0+160.0

Հանույթ 3.97 քառ.մ
Լիցք 0.00 քառ.մ

Մ 1:100 Հորիզոնական
Մ 1:100 Ուղղահայաց

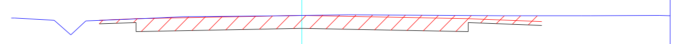

Նախագծային տվյալներ	Թեքություններ, ‰	40 / 1,00	20	4,50 4,52	20 / 2,00	40
	Կարմիր նիշեր, մ	861.67	861.71	861.80	861.71	861.63
Փաստացի տվյալներ	Փաստացի նիշեր, մ	861.67	861.71	861.80	861.80	861.79
	Հեռավորություններ, մ	1.00	4.50	4.52	2.00	

ԿՄ 0+180.0

Հանույթ 3.74 քառ.մ
Լիցք 0.00 քառ.մ

Մ 1:100 Հորիզոնական
Մ 1:100 Ուղղահայաց

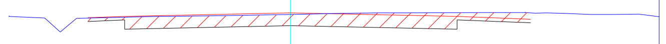

Նախագծային տվյալներ	Թեքություններ, ‰	40 / 1,00	20	4,50 4,51	20 / 2,00	40
	Կարմիր նիշեր, մ	861.60	861.64	861.73	861.64	861.56
Փաստացի տվյալներ	Փաստացի նիշեր, մ	861.59	861.62	861.69	861.74	861.73
	Հեռավորություններ, մ	1.00	4.50	4.51	2.00	

ԿՄ 0+200.0

Հանույթ 3.20 քառ.մ
Լիցք 0.00 քառ.մ

Մ 1:100 Հորիզոնական
Մ 1:100 Ուղղահայաց

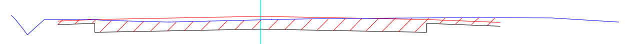

Նախագծային տվյալներ	Թեքություններ, ‰	40 / 1,00	20	4,50 4,51	20 / 2,00	40
	Կարմիր նիշեր, մ	861.53	861.57	861.66	861.57	861.49
Փաստացի տվյալներ	Փաստացի նիշեր, մ	861.58	861.57	861.56	861.62	861.63
	Հեռավորություններ, մ	1.00	4.50	4.51	2.00	

ԿՄ 0+220.0

Հանույթ 3.50 քառ.մ
Լիցք 0.00 քառ.մ

Մ 1:100 Հորիզոնական
Մ 1:100 Ուղղահայաց

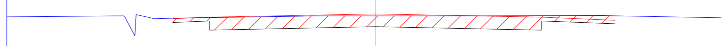

Նախագծային տվյալներ	Թեքություններ, ‰	40 / 1,00	20	4,50 4,51	20 / 2,00	40
	Կարմիր նիշեր, մ	861.47	861.51	861.60	861.50	861.42
Փաստացի տվյալներ	Փաստացի նիշեր, մ	861.48	861.50	861.54	861.55	861.54
	Հեռավորություններ, մ	1.00	4.50	4.51	2.00	

ԿՄ 0+240.0

Հանույթ 4.12 քառ.մ
Լիցք 0.00 քառ.մ

Մ 1:100 Հորիզոնական
Մ 1:100 Ուղղահայաց

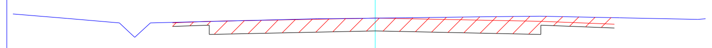

Նախագծային տվյալներ	Թեքություններ, ‰	40 / 1,00	20	4,50 4,50	20 / 2,00	40
	Կարմիր նիշեր, մ	861.40	861.44	861.53	861.44	861.36
Փաստացի տվյալներ	Փաստացի նիշեր, մ	861.41	861.43	861.52	861.58	861.54
	Հեռավորություններ, մ	1.00	4.50	4.50	2.00	

ԿՄ 0+254.4

Հանույթ 4.34 քառ.մ
Լիցք 0.00 քառ.մ

Մ 1:100 Հորիզոնական
Մ 1:100 Ուղղահայաց

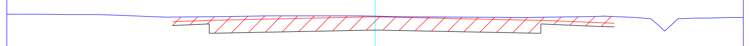

Նախագծային տվյալներ	Թեքություններ, ‰	40 / 1,00	20	4,50 4,50	20 / 2,00	40
	Կարմիր նիշեր, մ	861.35	861.39	861.48	861.39	861.31
Փաստացի տվյալներ	Փաստացի նիշեր, մ	861.48	861.48	861.50	861.47	861.49
	Հեռավորություններ, մ	1.00	4.50	3.61	2.00	

ՊԱՇՏՈՆ	Ա. ԱԶԳԱՆՈՒՆ	ՍՏՈՐԱԳ.	ԱՄՍ. ԱՄՍԹ.	Պատվիրատու՝ Արմավիրի համայնքապետարան		
				ՀՀ Արմավիրի մարզի Սարդարապատ գյուղի 6-րդ, 9-րդ փողոցների կառուցման աշխատանքներ		
ՏՆՕՐԵՆ	Ա. ՇԻՇԱՆՅԱՆ			ՃԱՆԱՊԱՐՀԱՇԻՆԱՐԱՐԱԿԱՆ ՄԱՍ	Փուլ: ԱՆ	Թերթ: 16 / Թերթեր: 29
ՆԱԽԱԳԾՈՂ	Գ. ԱՎԵՏԻՍՅԱՆ			9-րդ փողոցի 254.4 գծմ. հատվածի լայնական կտրվածք	ԱՐՇԻՆ-ՔՈՆՍԹՐԱՔՇՆ ՍՊԸ	
ՆԱԽԱԳԾՈՂ	Հ. ԱՎԵՏԻՍՅԱՆ					

Եզրաքարերի և եզրաշարերի տեղադրման հանգույցներ

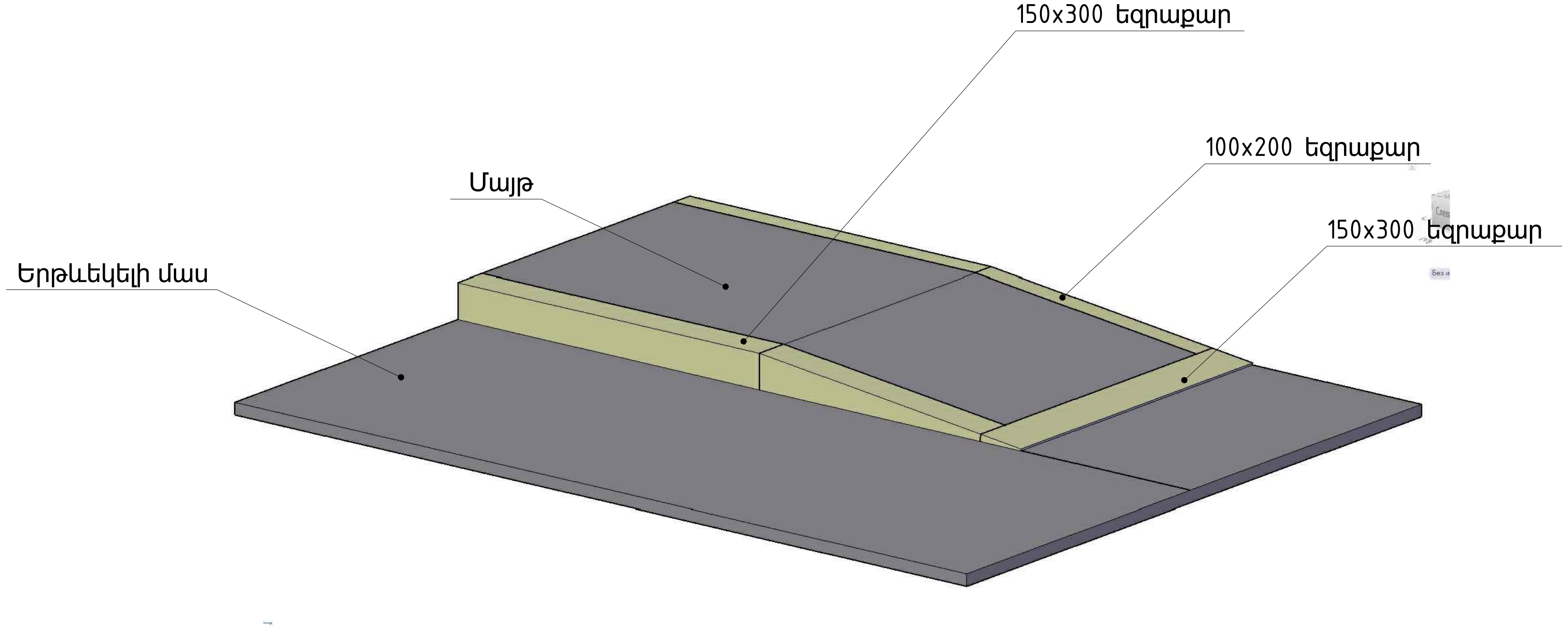

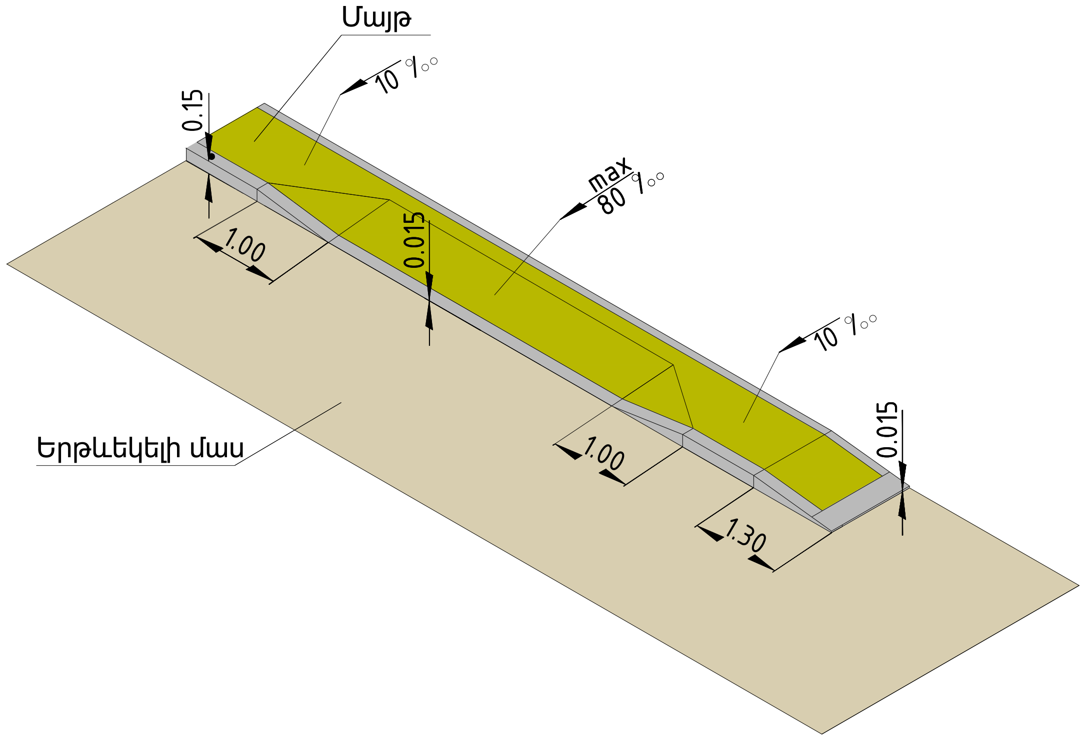

150x300 եզրաքարի
տեղադրման հանգույց
Մ 1:50

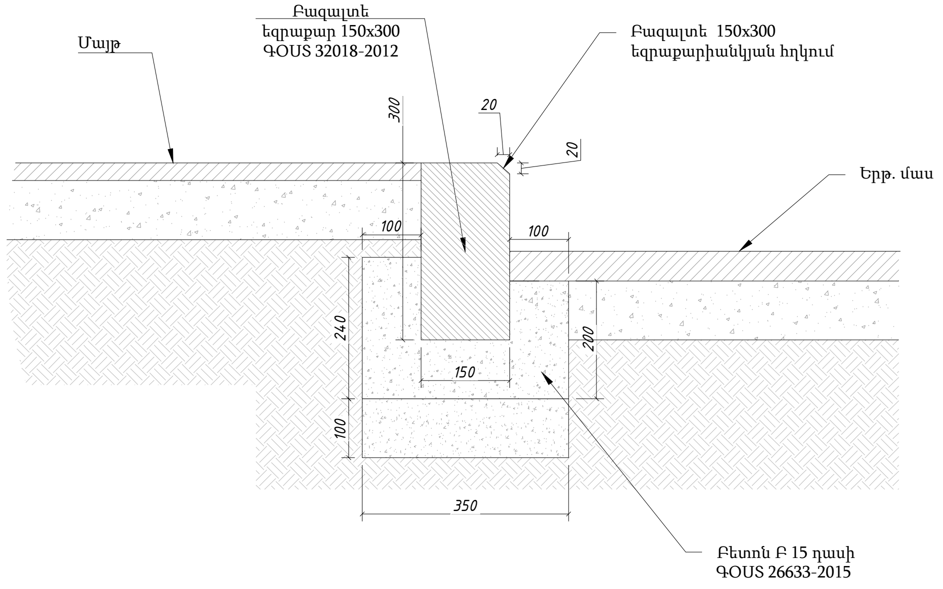

100x200 եզրաքարի
տեղադրման հանգույց
Մ 1:50

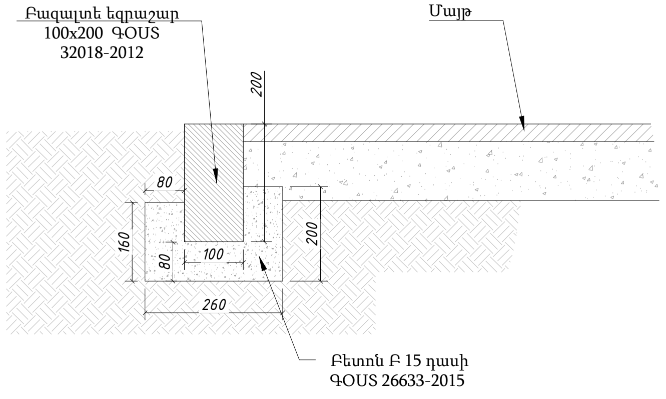

ՊԱՇՏՈՆ	Ա. ԱԶԳԱՆՈՒՆ	ՍՏՈՐԱԳ.	ԱՄՍ. ԱՄՍԹ.	Պատվիրատու՝ Արմավիրի համայնքապետարան		
				ՀՀ Արմավիրի մարզի Սարդարապատ գյուղի 6-րդ, 9-րդ փողոցների կառուցման աշխատանքներ		
ՏՆՕՐԵՆ	Ա. ՇԻՇԱՆՅԱՆ			ՃԱՆԱՊԱՐՀԱՇԻՆԱՐԱՐԱԿԱՆ ՄԱՍ	Փուլ	Թերթ	Թերթեր
					ԱՆ	17	29
ՆԱԽԱԳԾՈՂ	Գ. ԱՎԵՏԻՍՅԱՆ			150x300, 100x200 Եզրաքարերի և եզրաշարերի տեղադրման հանգույցներ	ԱՐՇԻՆ-ՔՈՆՍԹՐԱՔՇՆ ՍՊԸ	
ՆԱԽԱԳԾՈՂ	Հ. ԱՎԵՏԻՍՅԱՆ					

ԿՄ 0+18.1 - ԿՄ 0+177.9-ում ճաղաշարերի կառուցման հանգույց
Մ 1:50

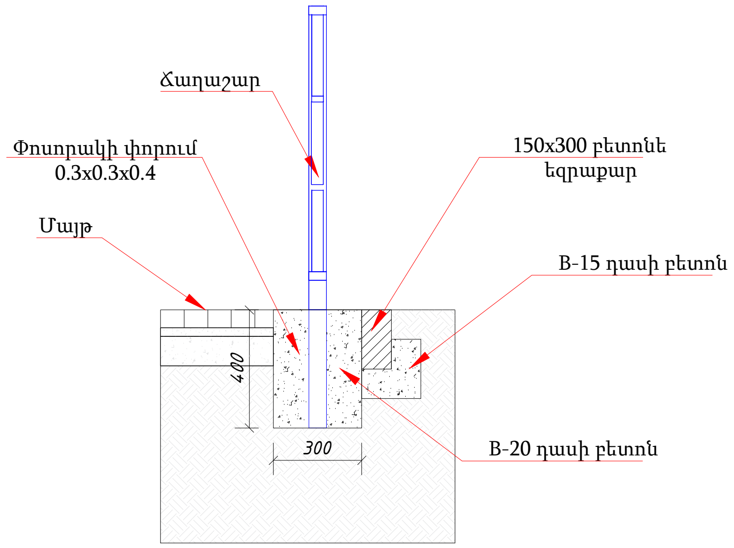

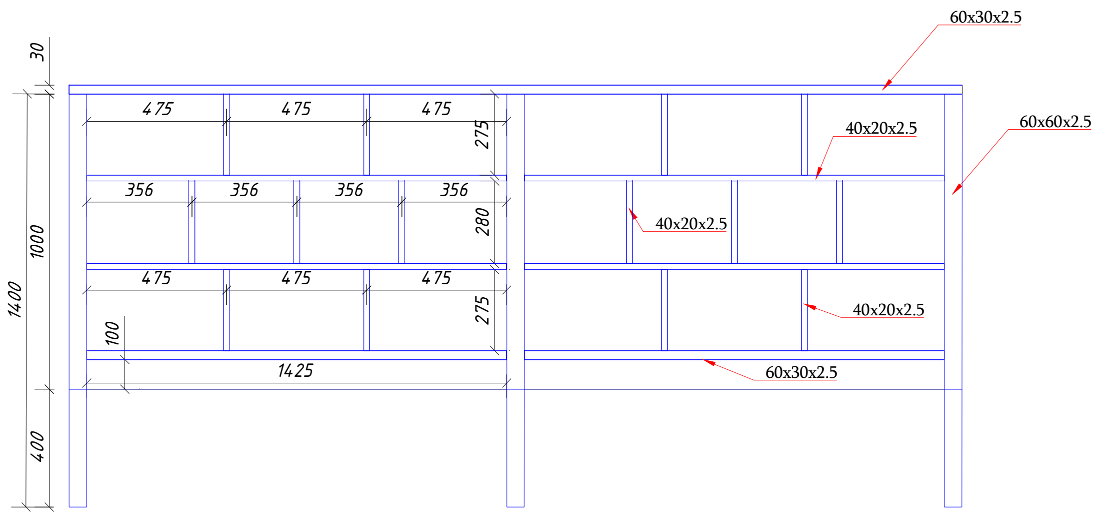

ԿՄ 0+50.5 - ԿՄ 0+113.5-ում և ԿՄ 0+121.8 - ԿՄ 0+136.8-ում ճաղաշարերի կառուցման մասնագիր (78.0 գծմ)			
Նյութի անվանումը	Չափման միավոր	Քանակը (1 հատ)	Ընդամենը
Փոսորակի փորում 0.3x0.3x0.4մ	մ³	0.036	1.944
Ուղղանկյուն խողովակ 60x60x2.5 ГОСТ 8639-82	գծմ/կգ	1.4 / 6.15	54 / 332.1
Ուղղանկյուն խողովակ 60x30x2.5 ГОСТ 8639-82	գծմ/կգ	2.85 / 9.26	151.05 / 490.78
Ուղղանկյուն խողովակ 40x20x2.5 ГОСТ 8639-82	գծմ/կգ	4.81 / 9.95	254.93 / 527.35
Բետոն B-20 դասի ГОСТ 26633-2015	մ³	0.036	1.944
Մետաղական տարրերի յուղաներկում	մ²	1.43	7.486

ՊԱՇՏՈՆ	Ա. ԱԶԳԱՆՈՒՆ	ՍՏՈՐԱԳ.	ԱՄՍ. ԱՄՍԹ.	Պատվիրատու՝ Արմավիրի համայնքապետարան		
				ՀՀ Արմավիրի մարզի Սարդարապատ գյուղի 6-րդ, 9-րդ փողոցների կառուցման աշխատանքներ		
ՏՆՕՐԵՆ	Ա. ՇԻՇԱՆՅԱՆ			ՃԱՆԱՊԱՐՀԱՇԻՆԱՐԱՐԱԿԱՆ ՄԱՍ	Փուլ: ԱՆ	Թերթ: 18 / Թերթեր: 29
ՆԱԽԱԳԾՈՂ	Գ. ԱՎԵՏԻՍՅԱՆ			ԿՄ 0+50.5 - ԿՄ 0+113.5-ում և ԿՄ 0+121.8 - ԿՄ 0+136.8-ում ճաղաշարերի կառուցման հանգույց, մասնագիր	ԱՐՇԻՆ-ՔՈՆՍԹՐԱՔՇՆ ՍՊԸ	
ՆԱԽԱԳԾՈՂ	Հ. ԱՎԵՏԻՍՅԱՆ					

9-րդ փողոցի 254.4 գծմ. հատվածի պատվածքի կոնստրուկցիա

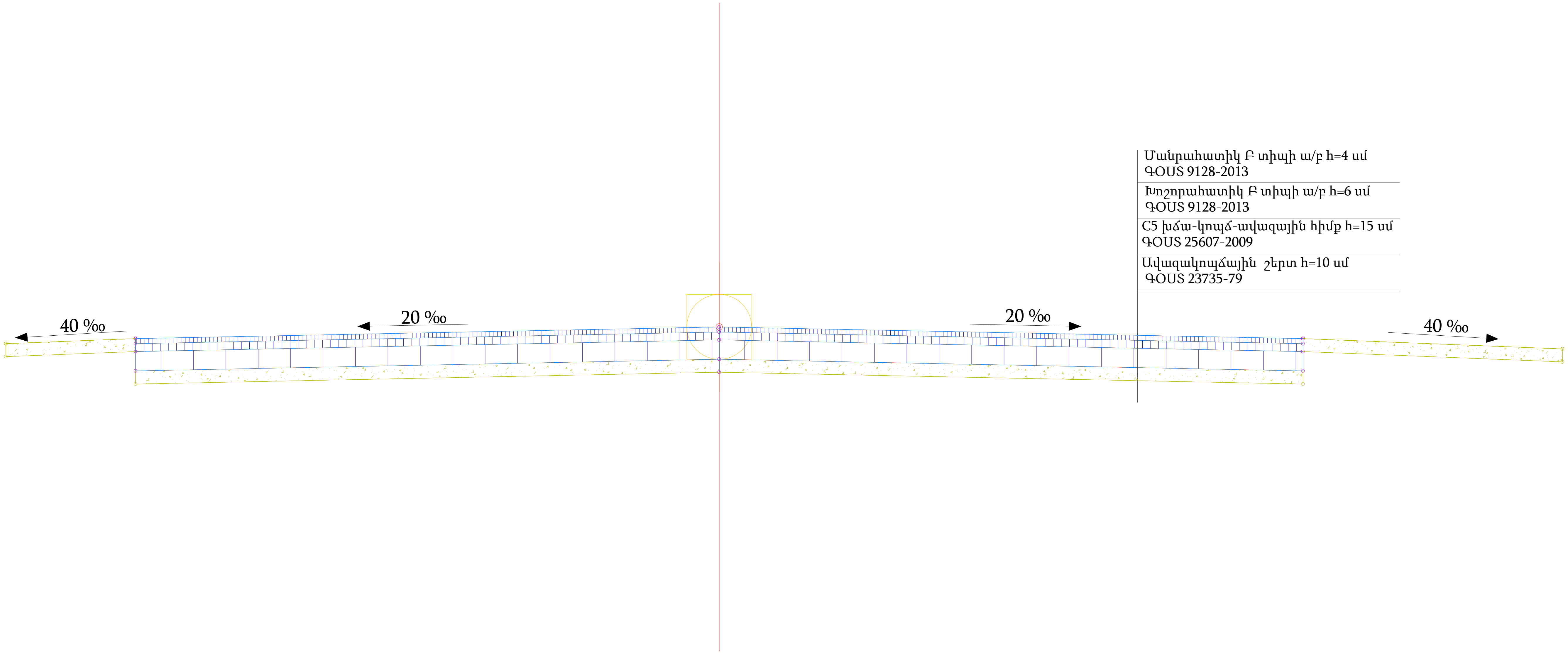

ՊԱՇՏՈՆ	Ա. ԱԶԳԱՆՈՒՆ	ՍՏՈՐԱԳ.	ԱՄՍ. ԱՄՍԹ.	Պատվիրատու՝ Արմավիրի համայնքապետարան		
				ՀՀ Արմավիրի մարզի Սարդարապատ գյուղի 6-րդ, 9-րդ փողոցների կառուցման աշխատանքներ		
ՏՆՕՐԵՆ	Ա. ՇԻՇԱՆՅԱՆ			ՃԱՆԱՊԱՐՀԱՇԻՆԱՐԱՐԱԿԱՆ ՄԱՍ	Փուլ	Թերթ	Թերթեր
ՆԱԽԱԳԾՈՂ	Գ. ԱՎԵՏԻՍՅԱՆ				ԱՆ	19	29
ՆԱԽԱԳԾՈՂ	Հ. ԱՎԵՏԻՍՅԱՆ			9-րդ փողոցի 254.4 գծմ. հատվածի պատվածքի կոնստրուկցիա	ԱՐՇԻՆ-ՔՈՆՍԹՐԱՔՇՆ ՍՊԸ		

ԿՄ 0+91.9-ում միաձույլ ե/բ հորի կափարիչի կառուցման հանգույց
Մ 1:50

Միաձույլ ե/բ սալի հորի կափարիչի
Մ 1:50

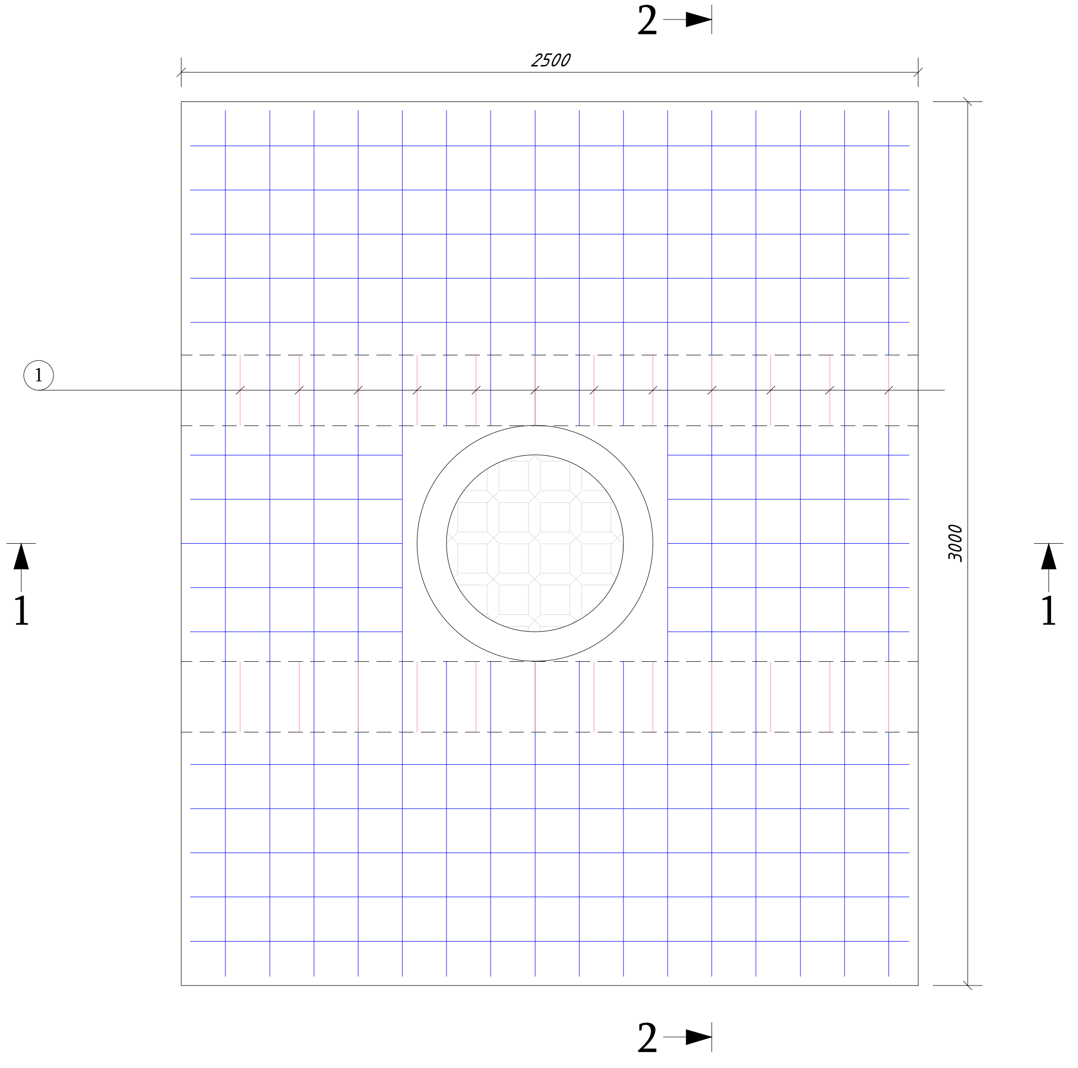

Կտրվածք 1-1
Մ 1:50

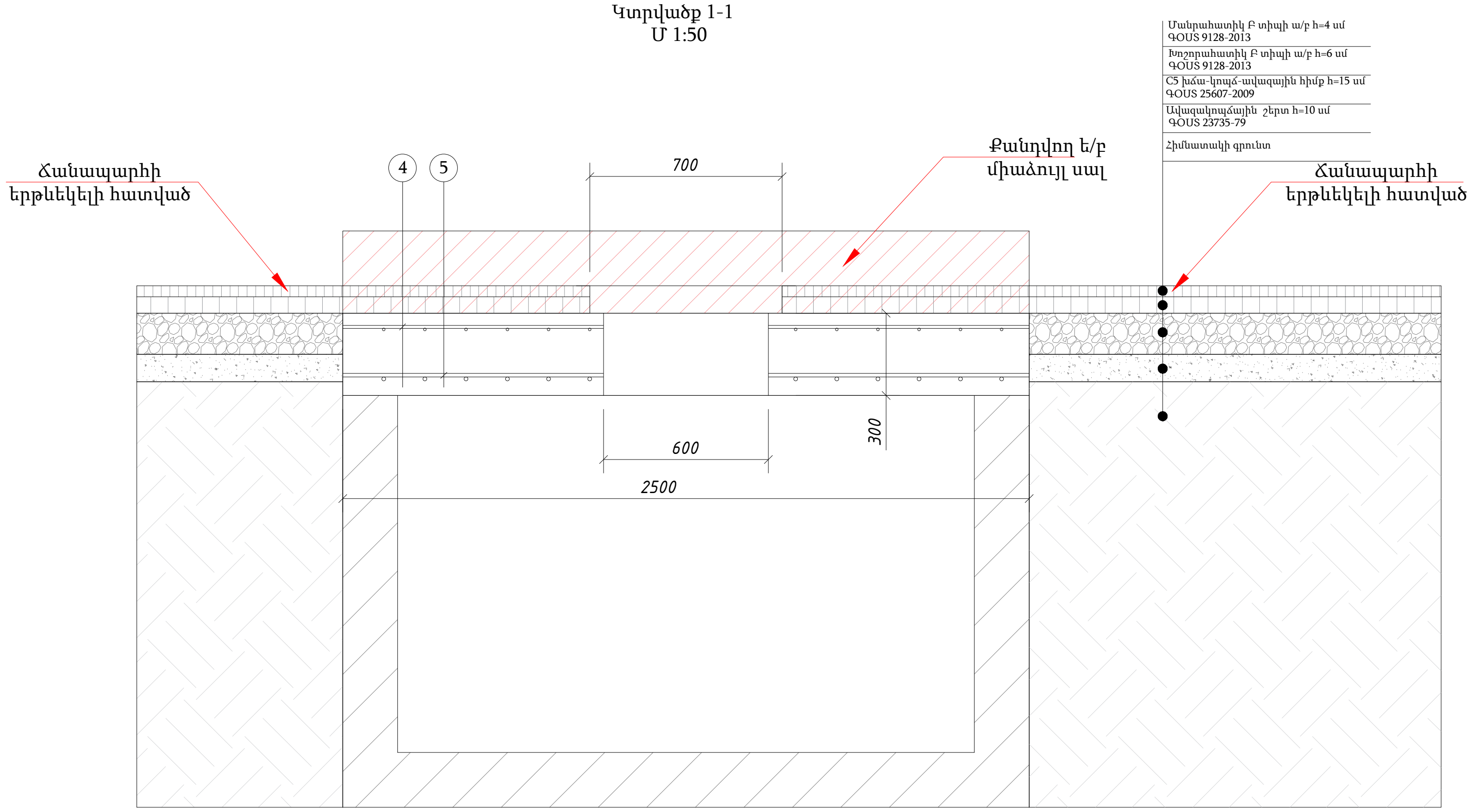

Կտրվածք 2-2
Մ 1:50

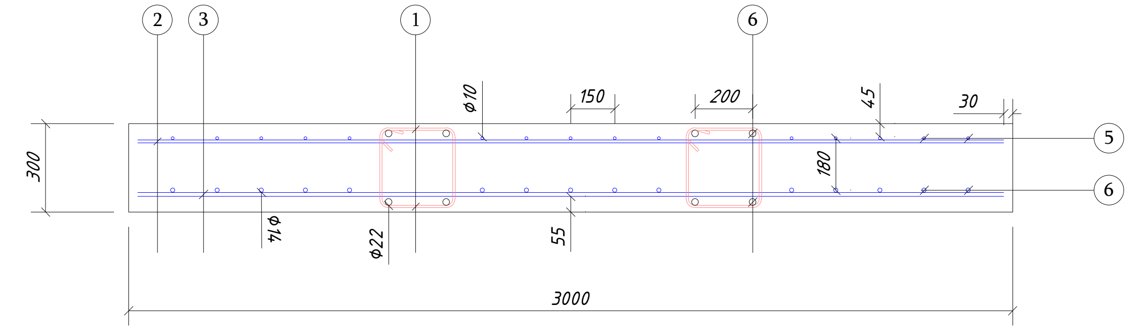

Մանրամասերի մասնագիր		
Դիրք	Էսքիզ	
1	250 / 250 250 / 250	L=1100 մմ

Միաձույլ ե/բ ծածկի սալի կառուցման նյութերի մասնագիր						
N	Էսքիզ	Ø մմ	L մմ	N հատ	NxL մ	Քաշը կգ
1	Նայիր էսքիզը	Ø 8 A 500C	1100	24	26.4	10.428
2	2940	Ø 10 A 500C	2940	16	47.04	29.02
3	2940	Ø 14 A 500C	2940	16	47.04	56.91
4	2440	Ø 10 A 500C	2440	15	36.6	22.58
5	2440	Ø 14 A 500C	2440	15	36.6	44.28
6	2440	Ø 22 A 500C	2440	8	19.52	58.17
	Ընդամենը					221.388
10	Գոյություն ունեցող ե/բ սալի քանդում պնևմո գործիքով, բարձում տեղափոխում լցակույտ					2.21 $մ^3$
	B-20 դասի բետոն ԳՕՍՏ 26633-2015					2.16 $մ^3$
	Դիտահորի թուջե մտոց					1 հատ

Ծանոթություն
Նախագծով նախատեսվում է մանկապարտեզի ԿՄ 0+91.9-ում գոյություն ունեցող կոյուղու հորի միաձույլ ե/բ կափարիչի քանդում պնևմո գործիքով, նիշի իջեցում և նոր միաձուլ ե/բ հորի կափարիչի կառուցում:

ՊԱՇՏՈՆ	Ա. ԱԶԳԱՆՈՒՆ	ՍՏՈՐԱԳ.	ԱՄՍ. ԱՄՍԹ.	Պատվիրատու՝ Արմավիրի համայնքապետարան		
				ՀՀ Արմավիրի մարզի Սարդարապատ գյուղի 6-րդ, 9-րդ փողոցների կառուցման աշխատանքներ		
					Փուլ	Թերթ	Թերթեր
ՏՆՕՐԵՆ	Ա. ՇԻՇԱՆՅԱՆ			ՃԱՆԱՊԱՐՀԱՇԻՆԱՐԱՐԱԿԱՆ ՄԱՍ	ԱՆ	20	29
ՆԱԽԱԳԾՈՂ	Գ. ԱՎԵՏԻՍՅԱՆ					
ՆԱԽԱԳԾՈՂ	Հ. ԱՎԵՏԻՍՅԱՆ			ԿՄ 0+91.9-ում միաձույլ ե/բ հորի կափարիչի կառուցման հանգույց, մասնագիր	ԱՐՇԻՆ-ՔՈՆՍԹՐԱՔՇՆ ՍՊԸ	

Գլխամասի հատակագիծ
Մ 1:20

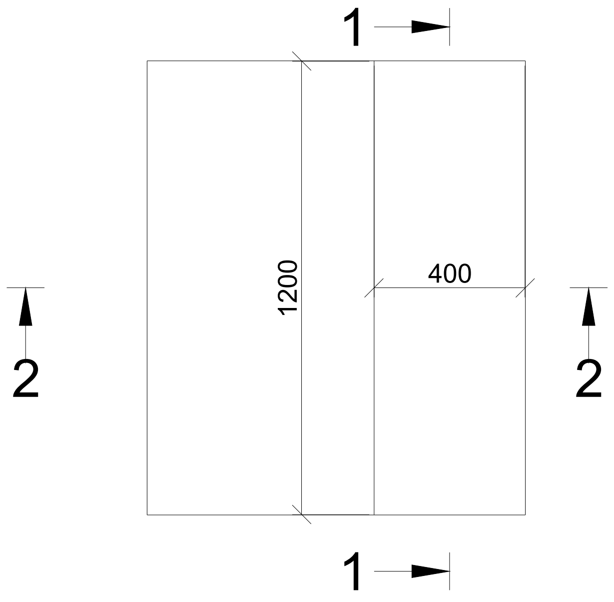

Կտրվածք 1-1
Մ 1:20

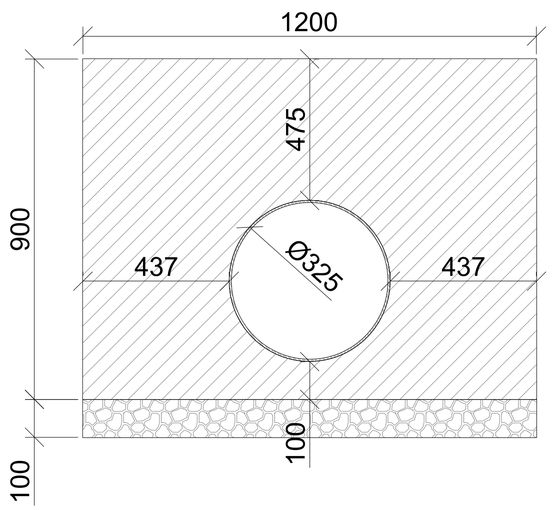

Կտրվածք 2-2
Մ 1:20

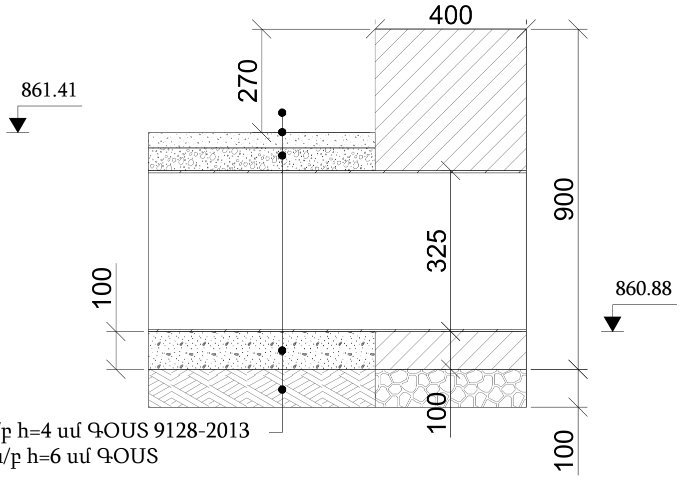

1. Մանրահատիկ Բ տիպի ա/բ h=4 սմ ԳՕՍՏ 9128-2013
2. Խոշորահատիկ Բ տիպի ա/բ h=6 սմ ԳՕՍՏ 9128-2013
3. C5 խճակոպճավազային հիմք h=22 սմ ԳՕՍՏ 25607-2009
4. Ավազակոպճային նախաշերտ h=10 սմ ԳՕՍՏ 23735-7
5. Հիմնատակի գրունտ

Գլխամասի եռաչափ տեսք

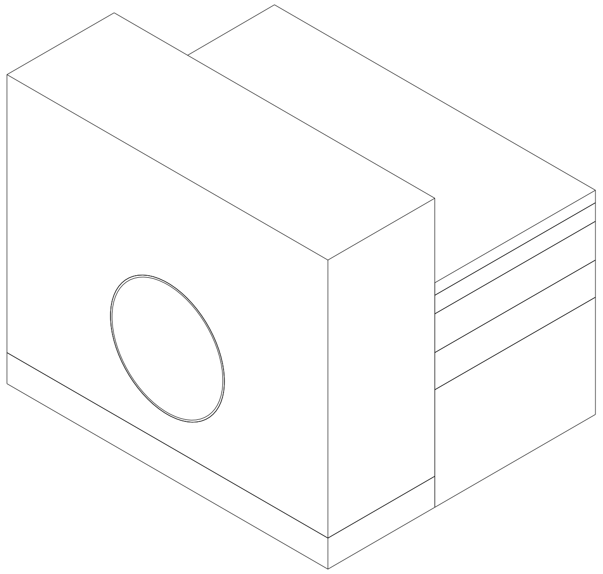

1-1 կտրվածքի եռաչափ տեսք

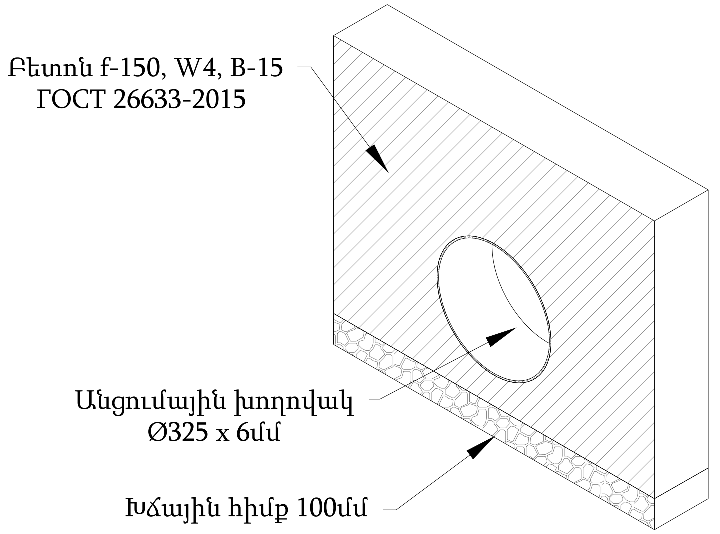

2-2 կտրվածքի եռաչափ տեսք

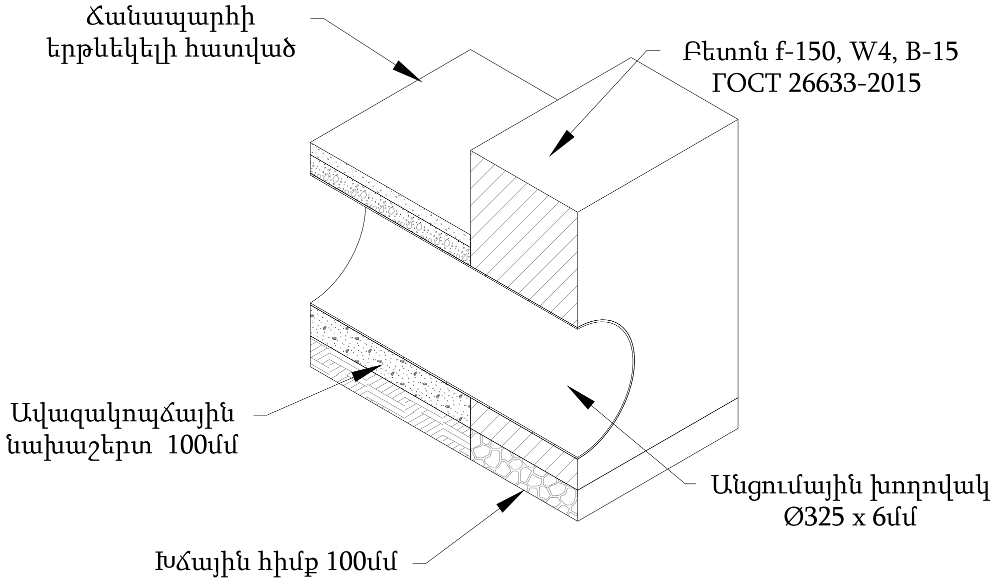

Թիվ 9 փողոցի ԿՄ 0+250.0-ում Ø325x6 մմ խողովակի գլխամասի կառուցման նյութերի մասնագիր

№	Անվանումը	Չափման միավորը	Քանակը
1	Բետոն f-150, W4, B-15 ГОСТ 26633-2015	մ³	0.38
2	Խճային հիմք h=10սմ ГОСТ 8267-93	մ³	0.048
3	Բետոնե գլխամասերի գրունտի հետ շփվող հատվածների երկշերտ ջրամեկուսացում բիտումային մածիկով	մ²	2.1
4	Գրունտի մշակում էքսկավատորով,տեղափոխում լցակույտ	մ³	0.72

ՊԱՇՏՈՆ	Ա. ԱԶԳԱՆՈՒՆ	ՍՏՈՐԱԳ.	ԱՄՍ. ԱՄՍԹ.	Պատվիրատու՝ Արմավիրի համայնքապետարան		
				ՀՀ Արմավիրի մարզի Արմավիր համայնքի Սարդարապատ գյուղի թիվ 6, թիվ 9 փողոցների հիմնանորոգում		
ՏՆՕՐԵՆ	Ա. ՇԻՇԱՆՅԱՆ			ՃԱՆԱՊԱՐՀԱՇԻՆԱՐԱՐԱԿԱՆ ՄԱՍ	Փուլ: ԱՆ	Թերթ: 21 / Թերթեր: 29
ՆԱԽԱԳԾՈՂ	Գ. ԱՎԵՏԻՍՅԱՆ					
ՆԱԽԱԳԾՈՂ	Հ. ԱՎԵՏԻՍՅԱՆ			Թիվ 9 փողոցի ԿՄ 0+250.0-ում Ø325x6 մմ խողովակի գլխամասի հատակագիծ, կտրվածքներ, կառուցման նյութերի մասնագիր	ԱՐՇԻՆ-ՔՈՆՍԹՐԱՔՇՆ ՍՊԸ	

Կտրվածք 1-1
Մ 1:100

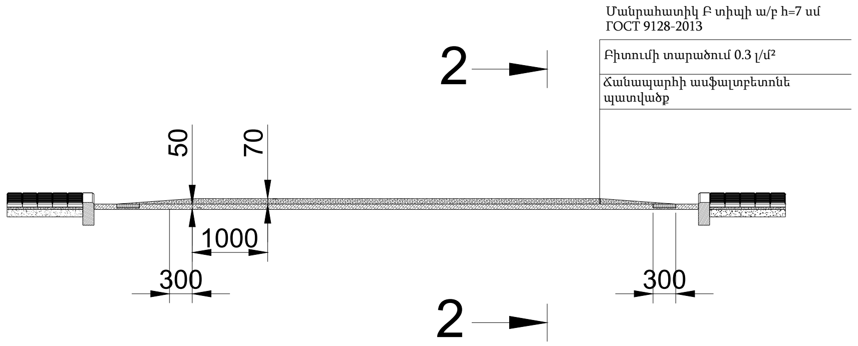

Կտրվածք 2-2
Մ 1:100

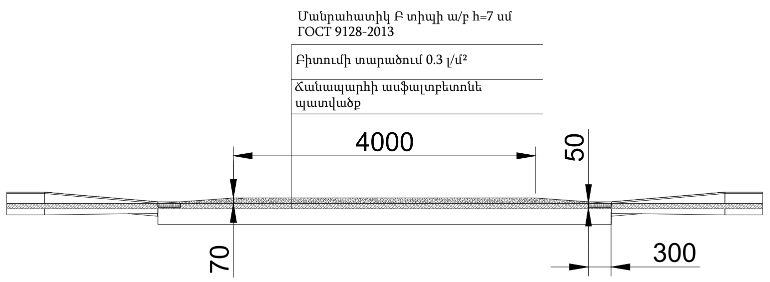

1-1 կտրվածքի եռաչափ տեսք
Մ 1:100

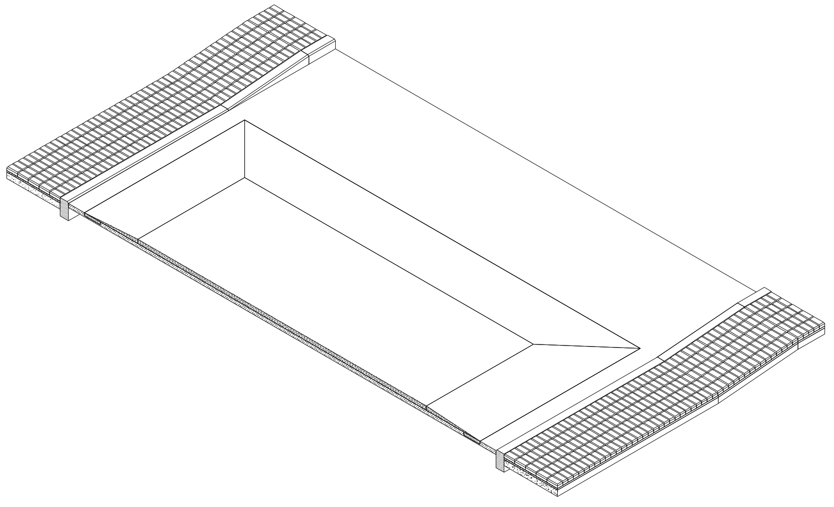

Արհեստական անհարթության հատակագիծ
Մ 1:100

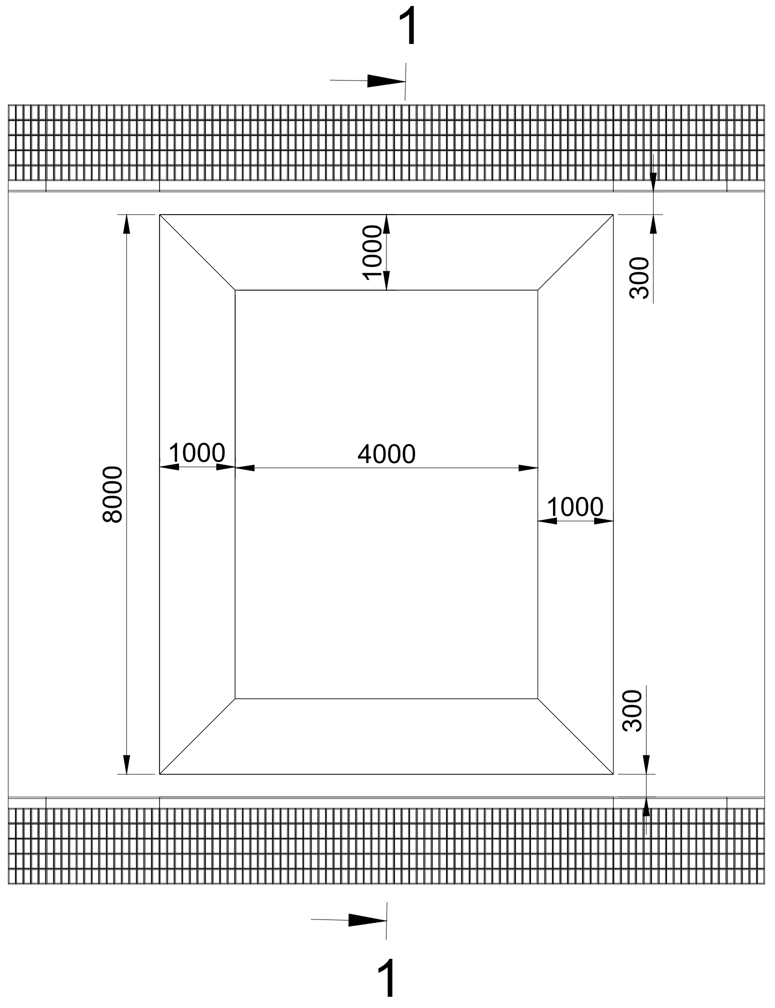

Արհեստական անհարթության եռաչափ տեսք

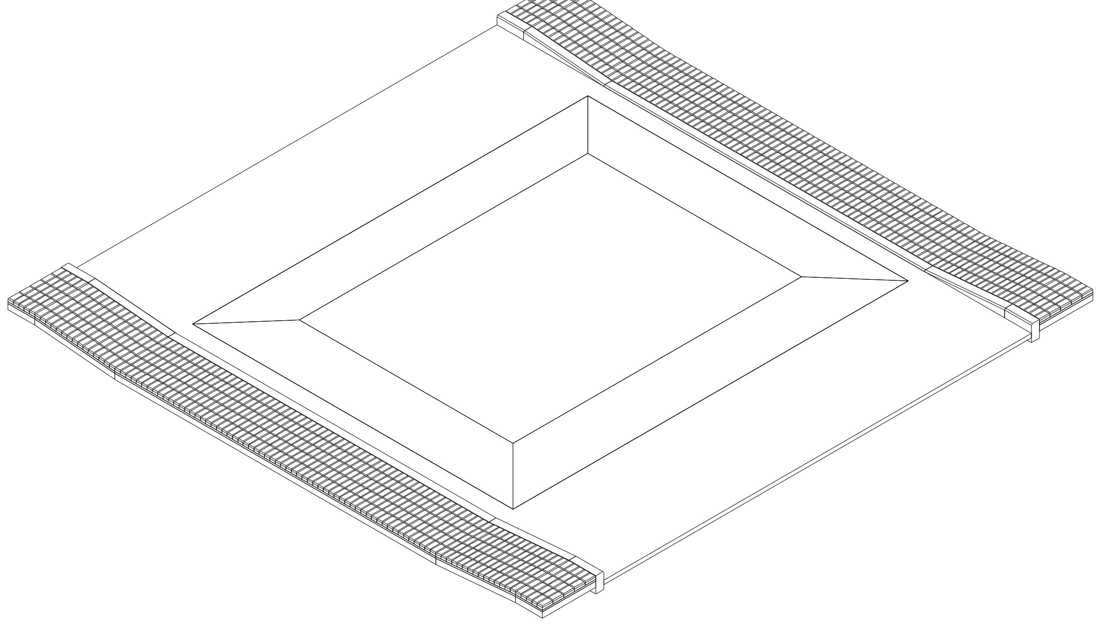

2-2 կտրվածքի եռաչափ տեսք

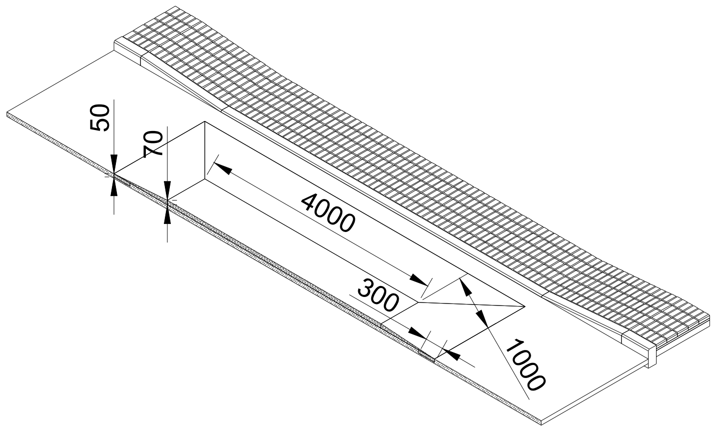

Թիվ 9 փողոցի ԿՄ 0+117.7-ում Արհեստական անհարթության կառուցման նյութերի մասնագիր			
№	Անվանումը	Չափման միավորը	Ընդամենը
1	Մանրահատիկ Բ տիպի ա/բ h=7սմ ГОСТ 9128-2013	տ	5.95
2	Ասֆալտբետոնե ծածկույթի կտրում	մ	28.0
3	Բիտումի տարածում 0.3լ/մ²	մ²	48.0

ՊԱՇՏՈՆ	Ա. ԱԶԳԱՆՈՒՆ	ՍՏՈՐԱԳ.	ԱՄՍ. ԱՄՍԹ.	Պատվիրատու՝ Արմավիրի համայնքապետարան		
				ՀՀ Արմավիրի մարզի Արմավիր համայնքի Սարդարապատ գյուղի թիվ 6, թիվ 9 փողոցների հիմնանորոգում		
ՏՆՕՐԵՆ	Ա. ՇԻՇԱՆՅԱՆ			ՃԱՆԱՊԱՐՀԱՇԻՆԱՐԱՐԱԿԱՆ ՄԱՍ	Փուլ / ԱՆ	Թերթ / 22 · Թերթեր / 29
ՆԱԽԱԳԾՈՂ	Գ. ԱՎԵՏԻՍՅԱՆ			Թիվ 9 փողոցի ԿՄ 0+117.7-ում Արհեստական անհարթության, հատակագիծ, կտրվածքներ, կառուցման նյութերի մասնագիր	ԱՐՇԻՆ-ՔՈՆՍԹՐԱՔՇՆ ՍՊԸ	
ՆԱԽԱԳԾՈՂ	Հ. ԱՎԵՏԻՍՅԱՆ					

9-րդ փողոցի 254.4 գծմ. հատվածի գծանշման կահավորման հատակագիծ

Մ 1:500

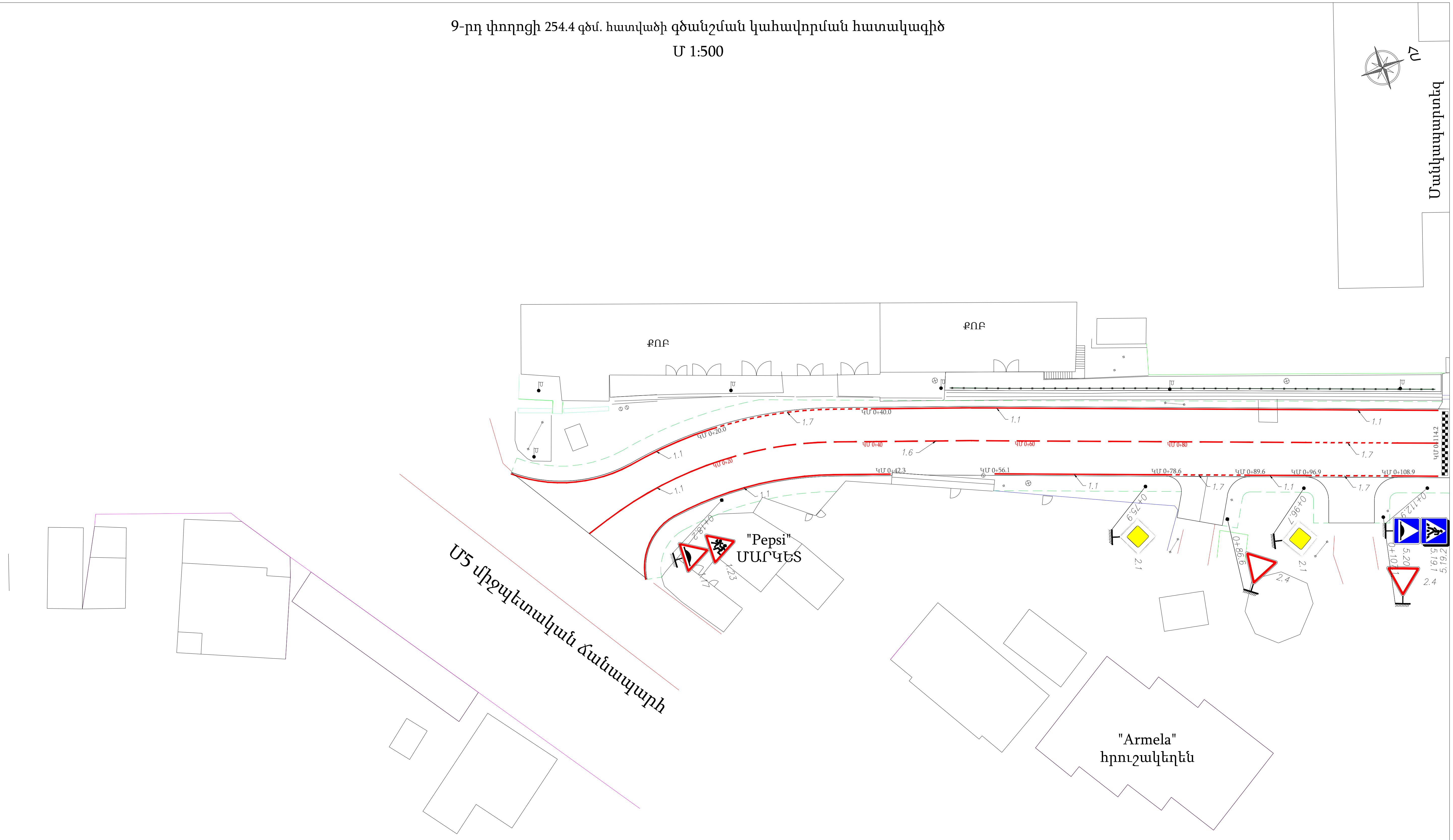

ՊԱՇՏՈՆ	Ա. ԱԶԳԱՆՈՒՆ	ՍՏՈՐԱԳ.	ԱՄՍ. ԱՄՍԹ.	Պատվիրատու՝ Արմավիրի համայնքապետարան		
				ՀՀ Արմավիրի մարզի Սարդարապատ գյուղի 6-րդ, 9-րդ փողոցների կառուցման աշխատանքներ		
ՏՆՕՐԵՆ	Ա. ՇԻՇԱՆՅԱՆ			ՃԱՆԱՊԱՐՀԱՇԻՆԱՐԱՐԱԿԱՆ ՄԱՍ	Փուլ: ԱՆ	Թերթ: 23 / Թերթեր: 29
ՆԱԽԱԳԾՈՂ	Գ. ԱՎԵՏԻՍՅԱՆ			9-րդ փողոցի 254.4 գծմ. հատվածի գծանշման կահավորման հատակագիծ	ԱՐՇԻՆ-ՔՈՆՍԹՐԱՔՇՆ ՍՊԸ	
ՆԱԽԱԳԾՈՂ	Հ. ԱՎԵՏԻՍՅԱՆ					

9-րդ փողոցի 254.4 գծմ. հատվածի գծանշման կահավորման հատակագիծ

Մ 1:500

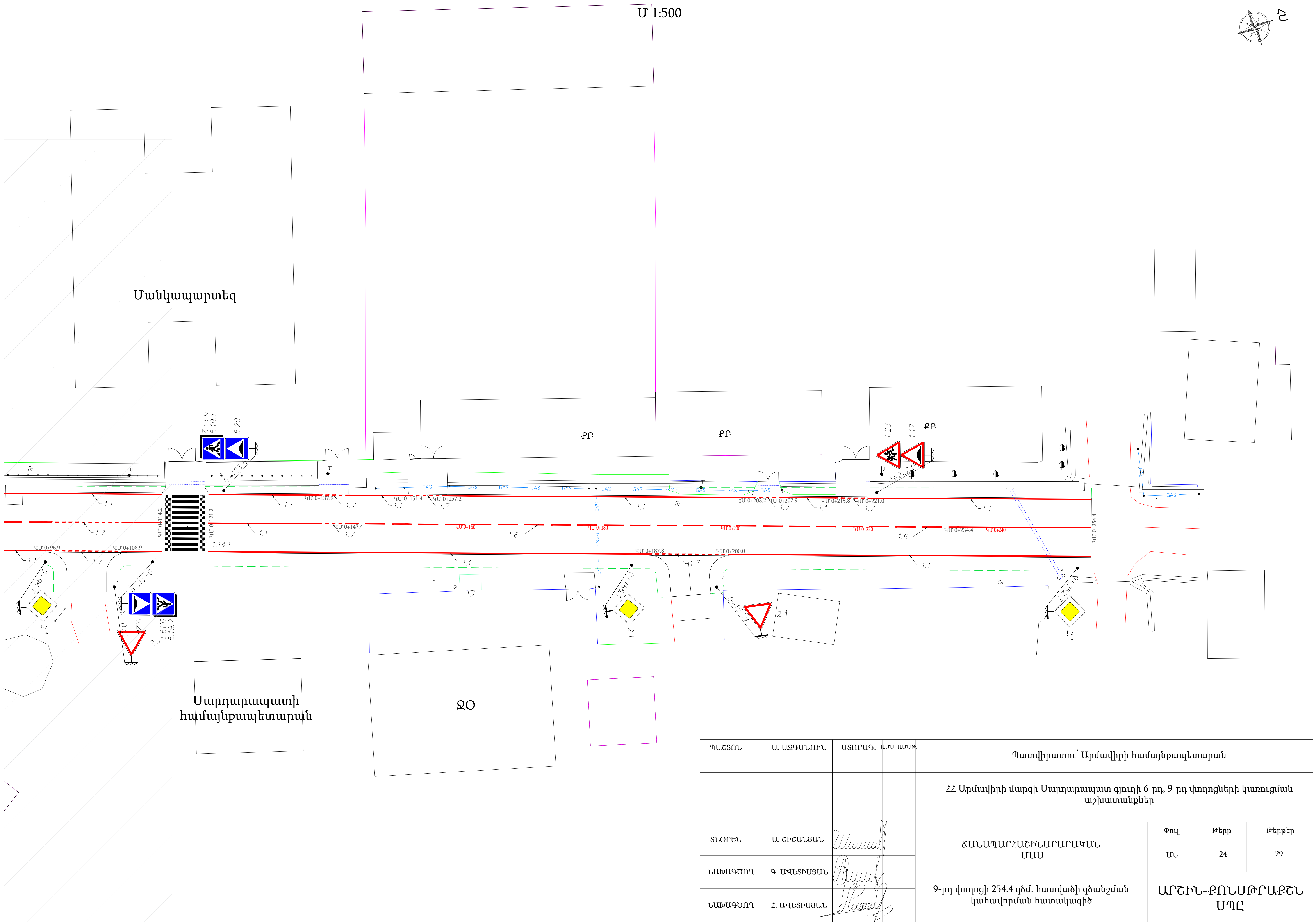

ՊԱՇՏՈՆ	Ա. ԱԶԳԱՆՈՒՆ	ՍՏՈՐԱԳ.	ԱՄՍ. ԱՄՍԹ.	Պատվիրատու՝ Արմավիրի համայնքապետարան		
				ՀՀ Արմավիրի մարզի Սարդարապատ գյուղի 6-րդ, 9-րդ փողոցների կառուցման աշխատանքներ		
ՏՆՕՐԵՆ	Ա. ՇԻՇԱՆՅԱՆ			ՃԱՆԱՊԱՐՀԱՇԻՆԱՐԱՐԱԿԱՆ ՄԱՍ	Փուլ: ԱՆ	Թերթ: 24 / Թերթեր: 29
ՆԱԽԱԳԾՈՂ	Գ. ԱՎԵՏԻՍՅԱՆ			9-րդ փողոցի 254.4 գծմ. հատվածի գծանշման կահավորման հատակագիծ	ԱՐՇԻՆ-ՔՈՆՍԹՐԱՔՇՆ ՍՊԸ	
ՆԱԽԱԳԾՈՂ	Հ. ԱՎԵՏԻՍՅԱՆ					

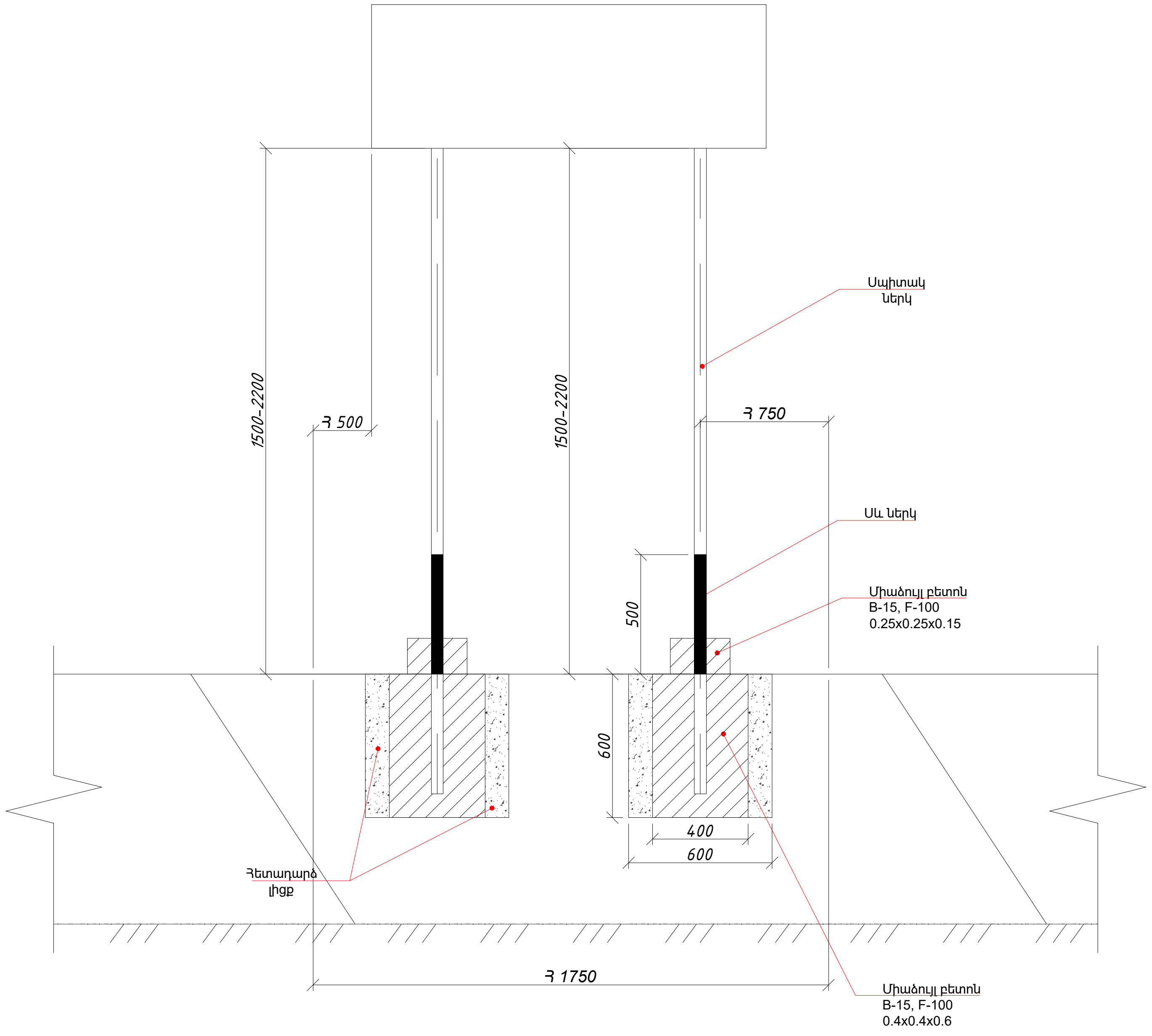

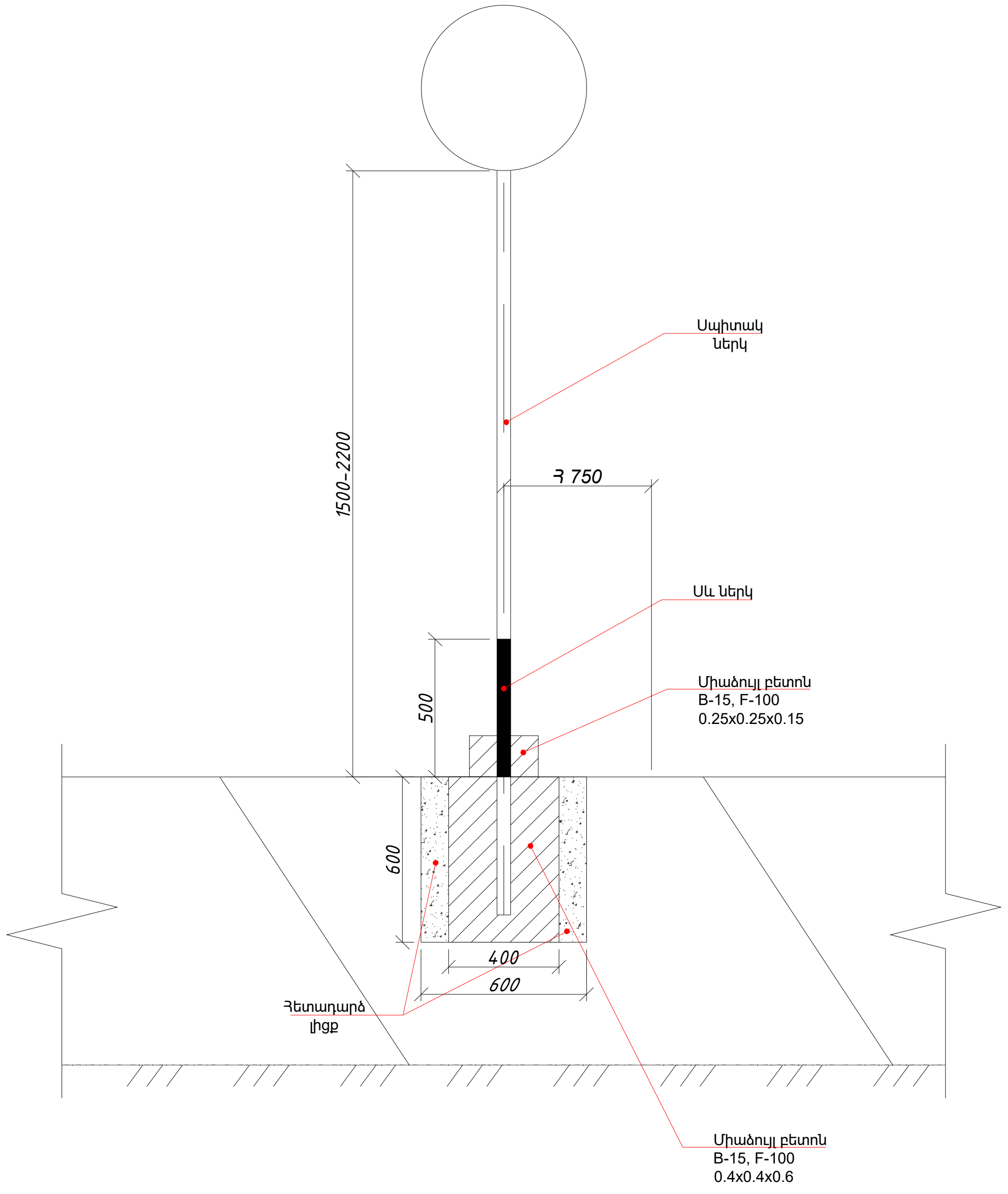

Ծանոթություն
Գծագրում բոլոր չափերը տրված են
"մմ"-ով

ՊԱՇՏՈՆ	Ա. ԱԶԳԱՆՈՒՆ	ՍՏՈՐԱԳ.	ԱՄՍ. ԱՄՍԹ.	Պատվիրատու՝ Արմավիրի համայնքապետարան		
				ՀՀ Արմավիրի մարզի Սարդարապատ գյուղի 6-րդ, 9-րդ փողոցների կառուցման աշխատանքներ		
ՏՆՕՐԵՆ	Ա. ՇԻՇԱՆՅԱՆ			ՃԱՆԱՊԱՐՀԱՇԻՆԱՐԱՐԱԿԱՆ ՄԱՍ	Փուլ: ԱՆ	Թերթ: 25 / Թերթեր: 29
ՆԱԽԱԳԾՈՂ	Գ. ԱՎԵՏԻՍՅԱՆ			Ճանապարհային նշանների տեղադրման տիպային նախագիծ	ԱՐՇԻՆ-ՔՈՆՍԹՐԱՔՇՆ ՍՊԸ	
ՆԱԽԱԳԾՈՂ	Հ. ԱՎԵՏԻՍՅԱՆ					

Ճանապարհային նշաններ

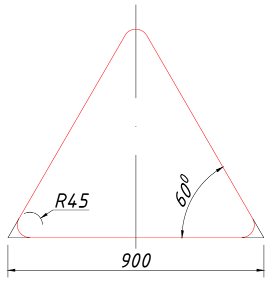

Տեսակ II

1.1, 1.2, 1.5-1.7, 1.8,
1.9-1.14, 1.15,1.16, 1.17,
1.18-1.21, 1.26-1.33,
2.3.1-2.3.7, 2.4:
d=57մմ,
S=4մմ

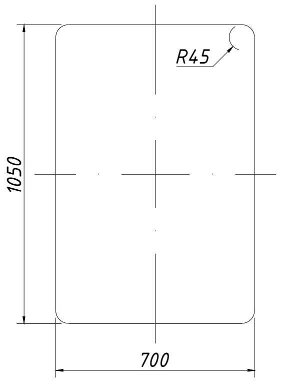

Տեսակ II

7.1-7.18:

d=57մմ,
S=4մմ

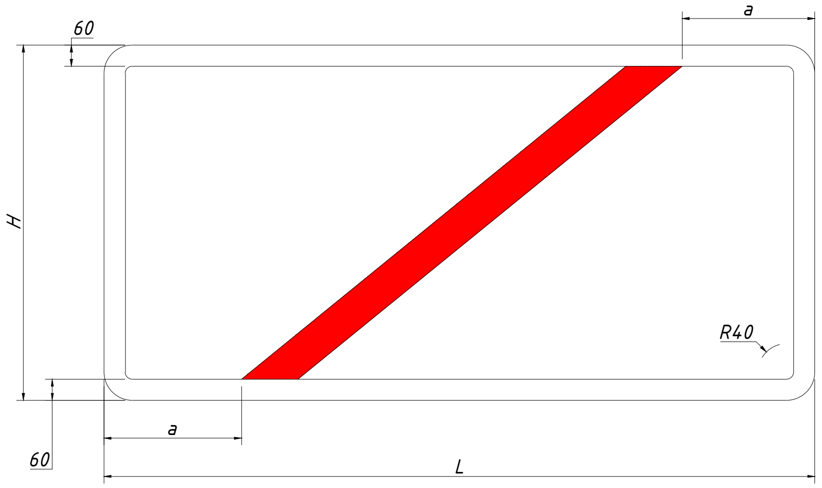

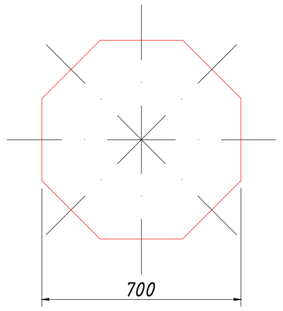

Տեսակ II

2.5

d=57մմ,
S=4մմ

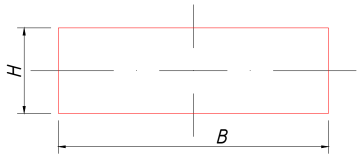

Տեսակ II

1.4.1 1.4.6,
6.14.1, 6.14.2,
8.1.1, 8.1.3, 8.1.4,
8.2.1, 8.2.2-8.11, 8.12,
8.14-8.21.3:
d=57մմ,
S=4մմ

B=700,
H=350

5.7.1, 5.7.2,
5.23.2, 5.24.2,
6.14.2, 6.16,
6.18.1-6.18.3:
d=57մմ,
S=4մմ

B=1050,
H=350

5.15.1, 5.15.3, 5.17.7, 5.15.8:

d=57մմ,
S=4մմ

B=1400,
H=700

6.13:

d=57մմ,
S=4մմ

B=300,
H=200

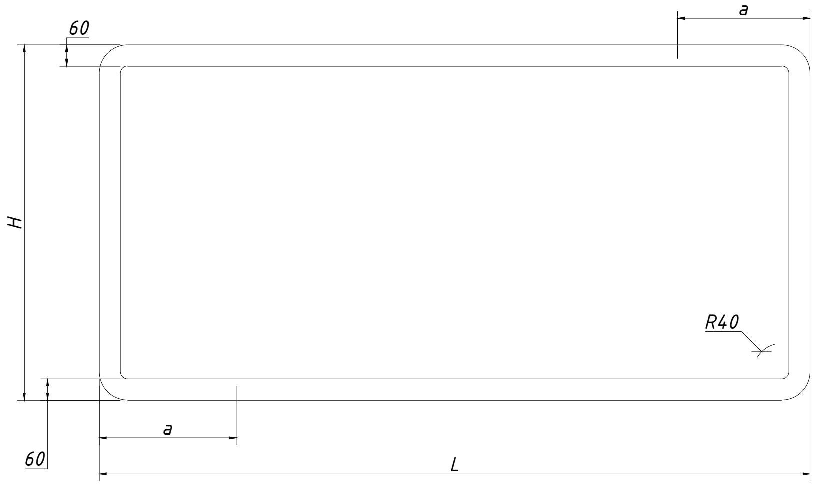

5.23.1, 5.25, 5.24.1, 5.26

Ճանապարհային նշանների չափման աղյուսակ

H մմ	L մմ	a մմ
L մմ	800-1000	200
	1100-1300	250
	1400-1700	300
	1700 և ավել	350

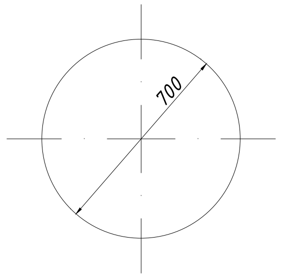

Տեսակ II

2.6, 3.1-3.9, 3.10, 3.11-3.16,
3-17.1-3.17.3,3.18.1-3.19
3.20, 3.21-3.23, 3.24,
3.25-3.33, 4.1.1-4.3, 4.4,
4.5, 4.6, 4.7:

d=57մմ,
S=4մմ

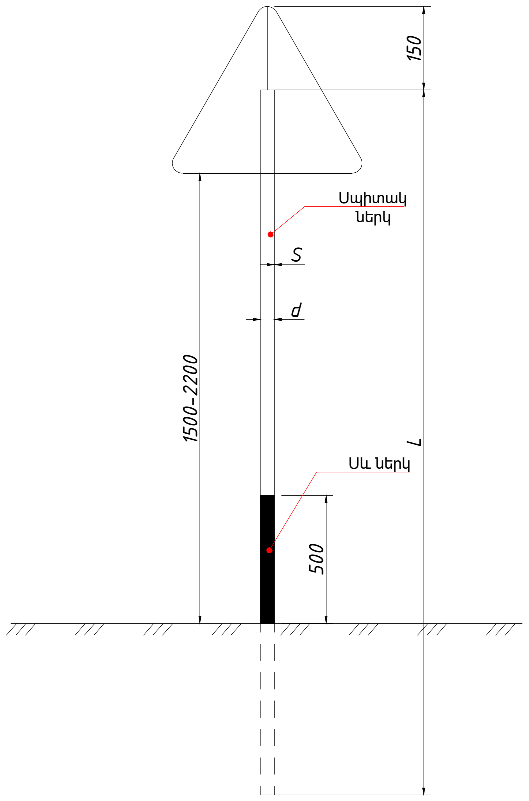

Ծանոթություն

1. Ճանապարհային նշաններ 5.23.1, 5.24.1 ֆոնը սպիտակ,
2. Նշանները նախատեսված են ԳՕUS 32945-2014 :

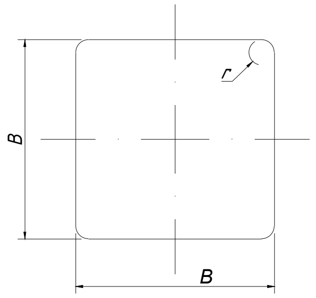

Տեսակ II

2.1, 2.2, 2.7, 5.5, 5.6,
5.8-5.14, 5.15.2-5.15.6,
5.19.1, 5.19.2, 5.20,
6.2, 6.3.1, 6.3.2, 6.4,
6.5-6.7, 6.8.1-6.8.3,
8.1.2, 8.13
d=57մմ,
S=4մմ

B=700,
r=45

6.14.1:
d=57մմ,
S=4մմ

B=350,
r=45

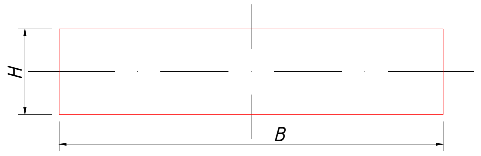

Տեսակ II

1.34.1-1.34.2:

B=615,
B=1160,
B=2250,
H=500,

1.34.3

B=1160,
B=2250,
H=500,

d=57մմ,
S=4մմ

ՊԱՇՏՈՆ	Ա. ԱԶԳԱՆՈՒՆ	ՍՏՈՐԱԳ.	ԱՄՍ. ԱՄՍԹ.	Պատվիրատու՝ Արմավիրի համայնքապետարան		
				ՀՀ Արմավիրի մարզի Սարդարապատ գյուղի 6-րդ, 9-րդ փողոցների կառուցման աշխատանքներ		
ՏՆՕՐԵՆ	Ա. ՇԻՇԱՆՅԱՆ			ՃԱՆԱՊԱՐՀԱՇԻՆԱՐԱՐԱԿԱՆ ՄԱՍ	Փուլ: ԱՆ	Թերթ: 26 / Թերթեր: 29
ՆԱԽԱԳԾՈՂ	Գ. ԱՎԵՏԻՍՅԱՆ			Ճանապարհային նշաններ	ԱՐՇԻՆ-ՔՈՆՍԹՐԱՔՇՆ ՍՊԸ	
ՆԱԽԱԳԾՈՂ	Հ. ԱՎԵՏԻՍՅԱՆ					

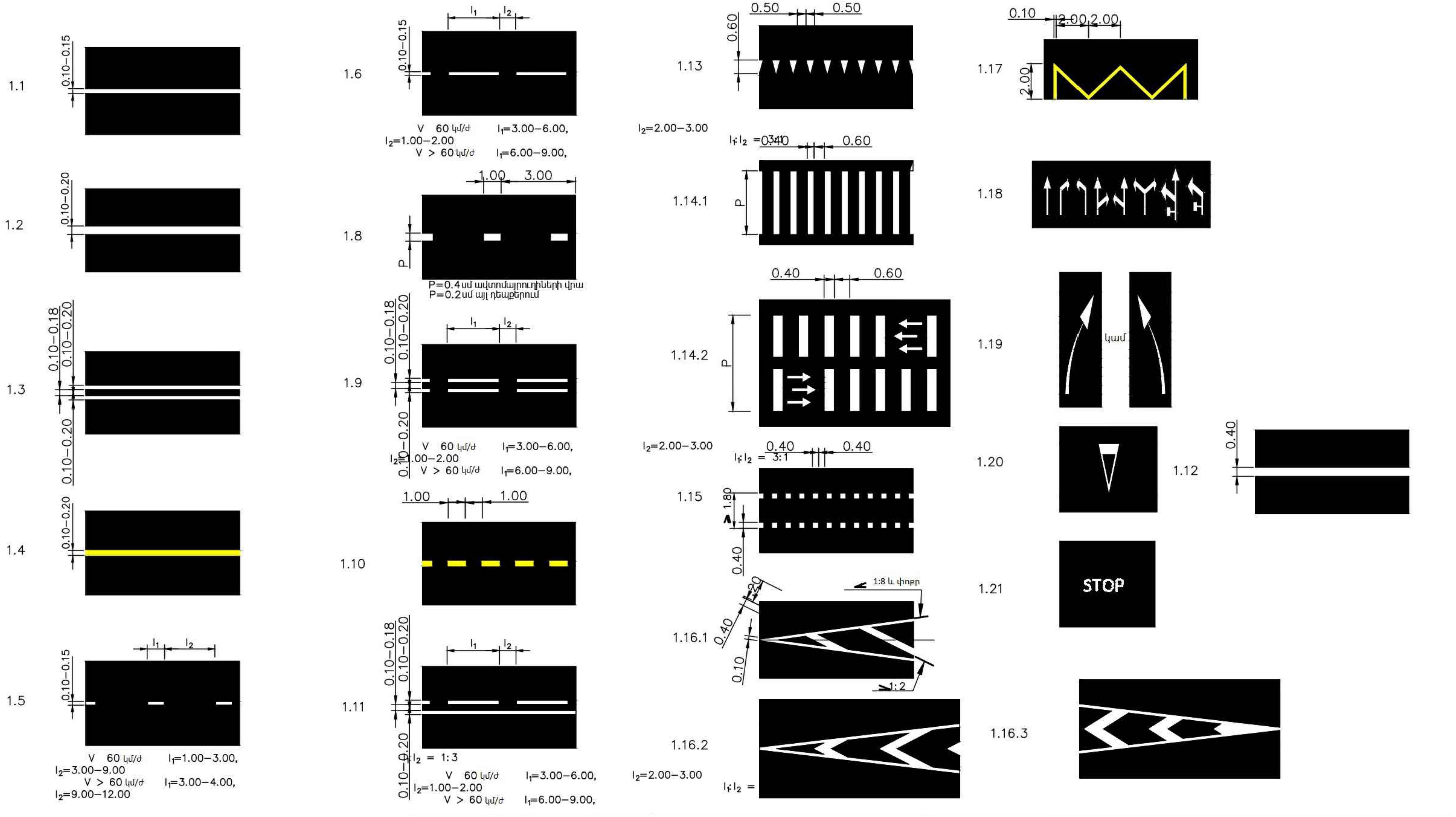

ՊԱՇՏՈՆ	Ա. ԱԶԳԱՆՈՒՆ	ՍՏՈՐԱԳ.	ԱՄՍ. ԱՄՍԹ.	Պատվիրատու՝ Արմավիրի համայնքապետարան		
				ՀՀ Արմավիրի մարզի Սարդարապատ գյուղի 6-րդ, 9-րդ փողոցների կառուցման աշխատանքներ		
ՏՆՕՐԵՆ	Ա. ՇԻՇԱՆՅԱՆ			ՃԱՆԱՊԱՐՀԱՇԻՆԱՐԱՐԱԿԱՆ ՄԱՍ	Փուլ / ԱՆ	Թերթ / 27	Թերթեր / 29
ՆԱԽԱԳԾՈՂ	Գ. ԱՎԵՏԻՍՅԱՆ			Ճանապարհի հորիզոնական գծանշում (տիպային)	ԱՐՇԻՆ-ՔՈՆՍԹՐԱՔՇՆ ՍՊԸ	
ՆԱԽԱԳԾՈՂ	Հ. ԱՎԵՏԻՍՅԱՆ					

Երթևեկության կազմակերպման սխեման

Աշխատանքային տեղամաս

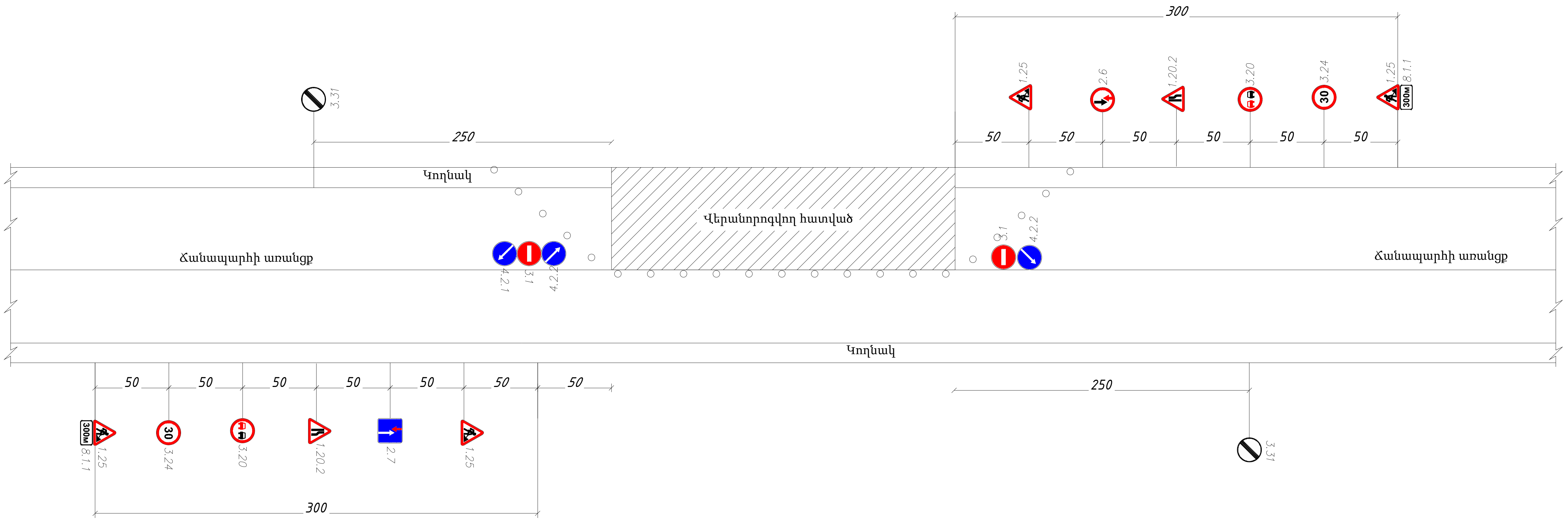

Ճանապարհային նշանների նշանակությունը

- 1.25 Ճանապարհային աշխատանքներ
- 1.20.2 Ճանապարհի նեղացում
- 1.20.3 Ճանապարհի նեղացում
- 2.6 Հանդիպակած շարժման առավելությունը
- 2.7 Առավելություն հանդիպակած շարժման նկատմամբ
- 3.1 Մուտքն արգելվում է
- 3.20 Վազանցը արգելվում է
- 3.24 Առավելագույն արագության սահմանափակում (30)
- 3.24 Առավելագույն արագության սահմանափակում (50)
- 3.24 Առավելագույն արագության սահմանափակում (70)
- 3.31 Բոլոր սահմանափակումների վերջը
- 4.2.1 Արգելքի շրջանցում աջից
- 4.2.2 Արգելքի շրջանցում ձախից
- 8.1.1 (300м) Մինչև օբեկտ հեռավորությունը

Ծանոթություն

1. Գծագրում տրված է ճանապարհի վերանորոգման ժամանակ տրանսպորտային միջոցների երթևեկության կազմակերպման սխեման:
2. Ճանապարհային նշանների տեղադրումով լուծվել է 3 հիմնական խնդիր.
   ա) նախազգուշացում վարորդներին վտանգի մասին;
   բ) շարժման թույլ տրված երթուղու նշանակում;
   գ) անվտանգ երթևեկության պայմանների ապահովում:
3. Ճանապարհի բոլոր տեղամասի վերանորոգման ընթացքում երթևեկության կազմակերպումը նախատեսված է համանման:
4. Չափերը տված են «մ»-ով:

ՊԱՇՏՈՆ	Ա. ԱԶԳԱՆՈՒՆ	ՍՏՈՐԱԳ.	ԱՄՍ. ԱՄՍԹ.	Պատվիրատու՝ Արմավիրի համայնքապետարան		
				ՀՀ Արմավիրի մարզի Սարդարապատ գյուղի 6-րդ, 9-րդ փողոցների կառուցման աշխատանքներ		
ՏՆՕՐԵՆ	Ա. ՇԻՇԱՆՅԱՆ	[signature]		ՃԱՆԱՊԱՐՀԱՇԻՆԱՐԱՐԱԿԱՆ ՄԱՍ	Փուլ: ԱՆ	Թերթ: 28 / Թերթեր: 29
ՆԱԽԱԳԾՈՂ	Գ. ԱՎԵՏԻՍՅԱՆ	[signature]		Երթևեկության կարգավորման սխեմա	ԱՐՇԻՆ-ՔՈՆՍԹՐԱՔՇՆ ՍՊԸ	
ՆԱԽԱԳԾՈՂ	Հ. ԱՎԵՏԻՍՅԱՆ	[signature]				

Աշխատանքների կատարման ժամանակացույց

	Աշխատանքի անվանումը	Ամիսներ							
		1				2			
		Շաբաթներ							
		1	2	3	4	5	6	7	8
1	Հողային և քանդման աշխատանքներ	— —	— —						
2	150x300 եզրաքարերի և 100x200 եզրաշարերի տեղադրման աշխատանքներ			— —	— —				
3	Երթևեկելի մասի, մուտքերի և իջատեղերի հիմքերի կառուցման աշխատանքներ				— —	— —			
4	Երթևեկելի մասի, մուտքերի և իջատեղերի ասֆալտապատման աշխատանքներ					— —	— —	— —	
5	Գծանշման և կահավորման աշխատանքներ							— —	— —

Պահանջվող մասնագետների ցանկ		
Մասնագիտությունը	Աշխատանքային փորձ	Մասնագետների քանակ
Ճարտարագետ, ճանապարհաշինարար	3 տարի	1
Ճարտարագետ, գեոդեզիստ	3 տարի	1

Աշխատանքների կատարման ընթացքում օգտագործվող նյութերի երաշխիքային ժամկետները

N	Նյութերի տեսակները	Չափման միավոր	Տեխնիկական բնութագիր	Երաշխիքային ժամկետ
1	Խիճ բազալտե	խմ	Բազալտե խիճ 40-70, 15-20	3 տարի
2	Ավազակոպիճ	խմ	h= 5 սմ	3 տարի
3	Մանրահատիկ ասֆալտբետոն	քմ	Բ տիպի, Նվազագույն հաստությունը 3 սմ	3 տարի
4	Ցեմենտբետոն	խմ	Բետոն f-150, W4, B-15 ГОСТ 26633-2015	3 տարի

Ծանուցում
Աշխատանքների կատարման ընդհանուր տևողությունը նախատեսված է 2 ամիս բայց ոչ ուշ քան մինչև տվյալ տարվա նոյեմբեր ամսվա վերջին օրը

	Պահանջվող լաբորատոր ստուգումները,		
	Աշխատանքի անվանումը	**Չափման միավոր**	**Քանակ**
1	Ա/բ խառնուրդի կազմության ընտրություն (բաղադրատոմս),մանրահատիկ, տիպը Բ	հատ	1
2	Ա/բ խառնուրդի կազմության ընտրություն (բաղադրատոմս),խոշորահատիկ, տիպը Բ	հատ	1
3	Ավազ ա/բ խառնուրդի համար 1000մ3-ից 1 նմուշ	նմուշ	1
4	Խիճ ա/բ խառնուրդի համար ամեն 500տ 1 նմուշ	նմուշ	1
5	Խիճ հիմքի համար 1500մ3-ից 1 նմուշ	նմուշ	1
6	Ա/բ խառնուրդ ԱԲԳ-ից, մանրահատիկ, ամեն 500տ 1 նմուշ	նմուշ	1
7	Խճավազային խառնուրդ C-5, հիմքի համար 1500մ3-ից 1 նմուշ	նմուշ	2
8	Խճավազային խառնուրդ C-5, հիմքի խտացում 500գծմ 1 նմուշ	տեղ	4
9	Ա/բ խառնուրդ տեղադրված փռված,չխտացված,մանրահատիկ ամեն 500տ 1 նմուշ	նմուշ	1
10	Հանքային փոշի 200տ-ից 1 անգամ	նմուշ	1
11	Կապակցող նյութ բիտում ամեն 50տ 1 նմուշ	նմուշ	1
12	Բնահողային լիցքի խտացում, յուրաքանչյուր 200մ ից 1 նմուշ	նմուշ	1
13	Ենթահիմքի լցանյութ-ավազակոպիճ, հանքից 1նմուշ, այնուհետև ամեն 2000մ3ի դեպքում 1 նմուշ	նմուշ	1
14	Ա/բ խառնուրդ տեղադրված խտացված կեռային նմուշ(ամեն 7000մ2 համար 1 լրակազմ 3 նմուշ)	լրակազմ	2
15	Ցեմենտբետոն 50մ3-ից 3 նմուշ	նմուշ	1

Պահանջվող լիցենզիաների ցանկ

ՔՊԼ Քաղաքաշինության բնագավառում շինարարության իրականացում,
ՔՊԼ ներդիր՝ տրանսպորտային

Պահանջվող մեքենամեխանիզմների ցանկ		
1	Ավտոգրեյդեր	1
2	Էքսկավատոր-ամբարձիչ 3/1	1
3	Ջրատար մեքենա	1
4	Բիտումատար մեքենա	1
5	Ավտոինքնաթափ	2
6	Ասֆալտտեղադրիչ	1
7	Գրունտային գլդոն 8տ	1
8	Պնևմոանվային գլդոն 8տ	1
9	Հարթ գլդոն 11դ	1
10	Հարթ գլդոն 14դ	1

Ծանուցում
Մեքենամեխանիզմների և սարքավորումների տեսակները և տիպերը տրված են խորհրդատվությամբ և կարող են ենթարկվել փոփոխության: Մեքենամեխանիզմները և սարքավորումները ընտրվում են կապալառուի կողմից, ելնելով գոյություն ունեցող տեխնիկայի առկայությունից կամ դրանց ձեռքբերման հնարավորությունից, սակայն դրանք պետք է ունենան նույնատիպ տեխնիկական ցուցանիշներ: Ավտոինքնաթափերի շահագործման ժամանակ՝ շինանյութեր տեղափոխելիս (ավազ, խիճ, ասֆալտբետոն, գրունտ, շինարարական աղբ) անհրաժեշտ է ծածկել մեքենայի թափքը համապատասխան թաղանթով, որպեսզի բեռնված նյութը չթափվի և չկեղտոտի ճանապարհն ու փողոցները:

ՊԱՇՏՈՆ	Ա. ԱԶԳԱՆՈՒՆ	ՍՏՈՐԱԳ.	ԱՄՍ. ԱՄՍԹ.	Պատվիրատու՝ Արմավիրի համայնքապետարան		
				ՀՀ Արմավիրի մարզի Սարդարապատ գյուղի 6-րդ, 9-րդ փողոցների կառուցման աշխատանքներ		
ՏՆՕՐԵՆ	Ա. ՇԻՇԱՆՅԱՆ			ՃԱՆԱՊԱՐՀԱՇԻՆԱՐԱՐԱԿԱՆ ՄԱՍ	Փուլ / ԱՆ	Թերթ 29 / Թերթեր 29
ՆԱԽԱԳԾՈՂ	Գ. ԱՎԵՏԻՍՅԱՆ			Աշխատանքների կատարման ժամանակացույց, պահանջվող մեքենամեխանիզմների ցանկ, պահանջվող լաբորատոր ստուգումներ	ԱՐՇԻՆ-ՔՈՆՍԹՐԱՔՇՆ ՍՊԸ	
ՆԱԽԱԳԾՈՂ	Հ. ԱՎԵՏԻՍՅԱՆ					